BOSCH

Professional HEAVY DUTY

GTS 70-216

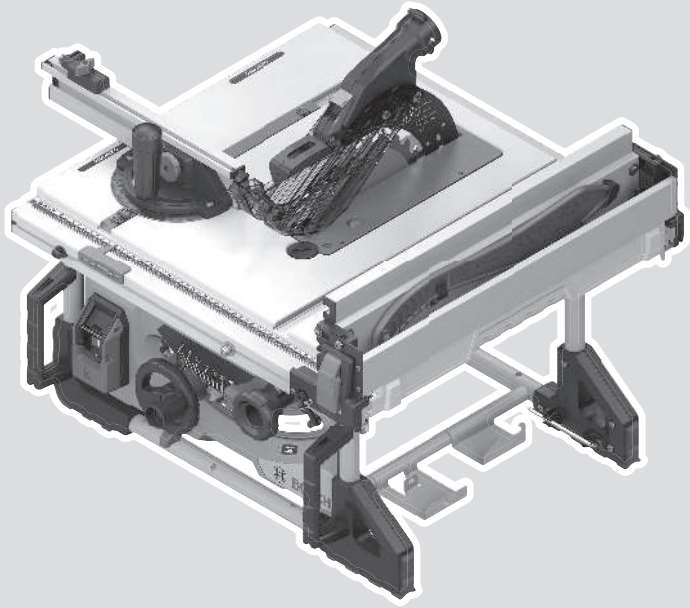

Robert Bosch Power Tools GmbH
70538 Stuttgart
GERMANY

www.bosch-pt.com

1 609 92A A92 (2026.08) PS / 37

1 609 92A A92

sr Originalno uputstvo za rad

Srpski ..... Strana 19

https://eu-doc.bosch.com/

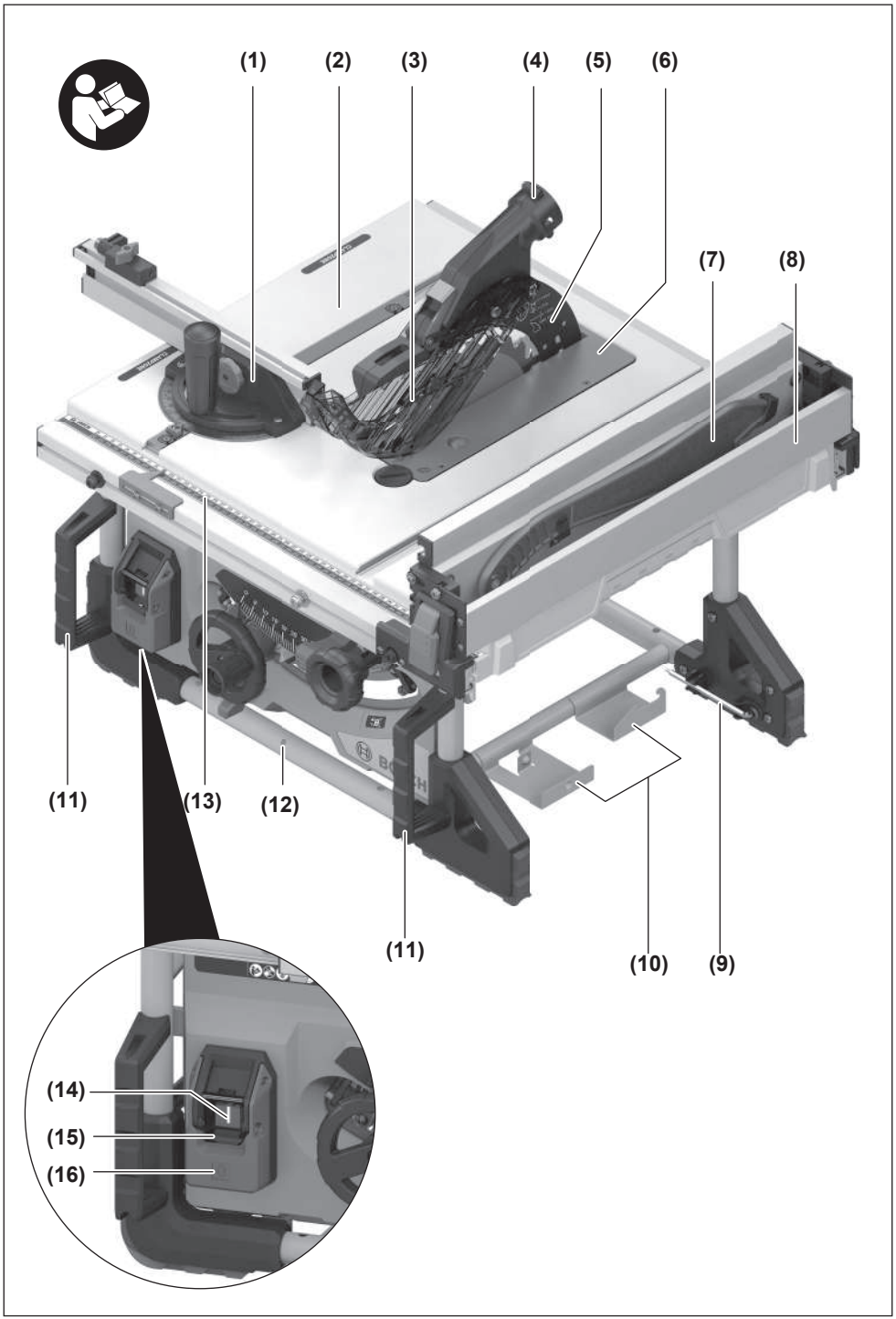
(1)
(2)
(3)
(4)
(5)
(6)
(7)
(8)
(11)
(13)
(12)
(11)
(10)
(9)
(14)
(15)
(16)

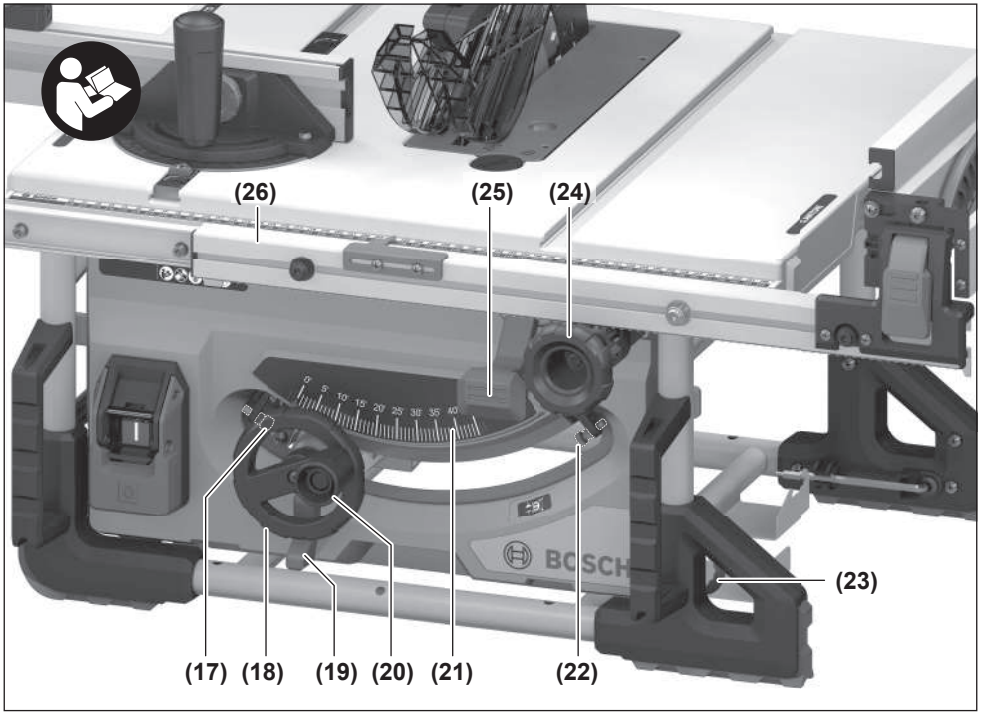
(26)
(25)
(24)
(23)
(17)
(18)
(19)
(20)
(21)
(22)

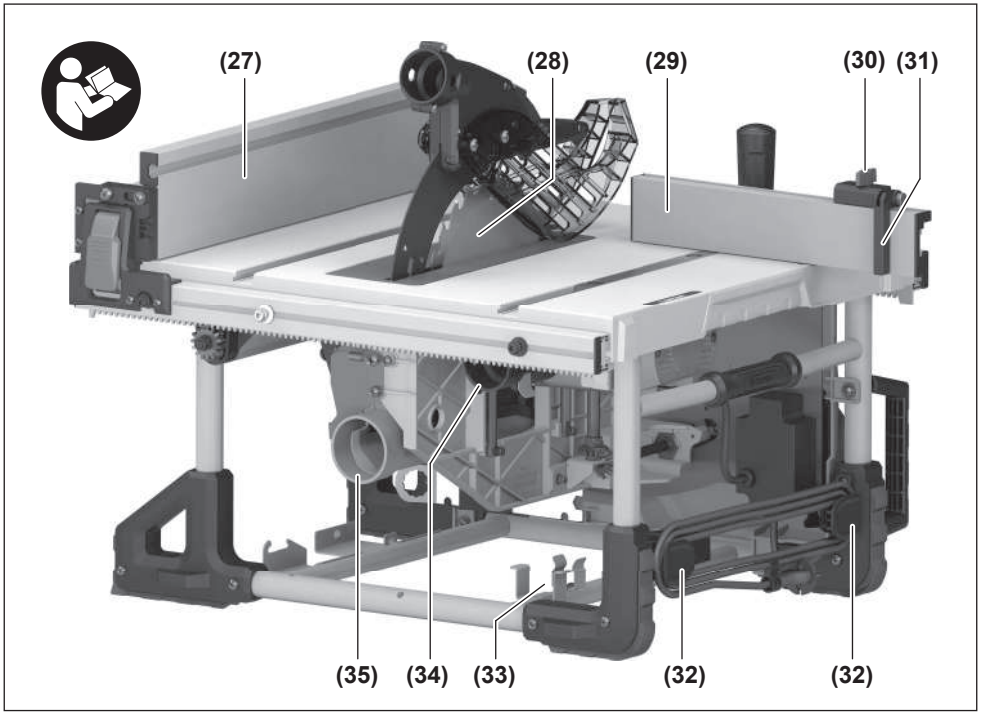
(27)
(28)
(29)
(30)
(31)
(35)
(34)
(33)
(32)
(32)

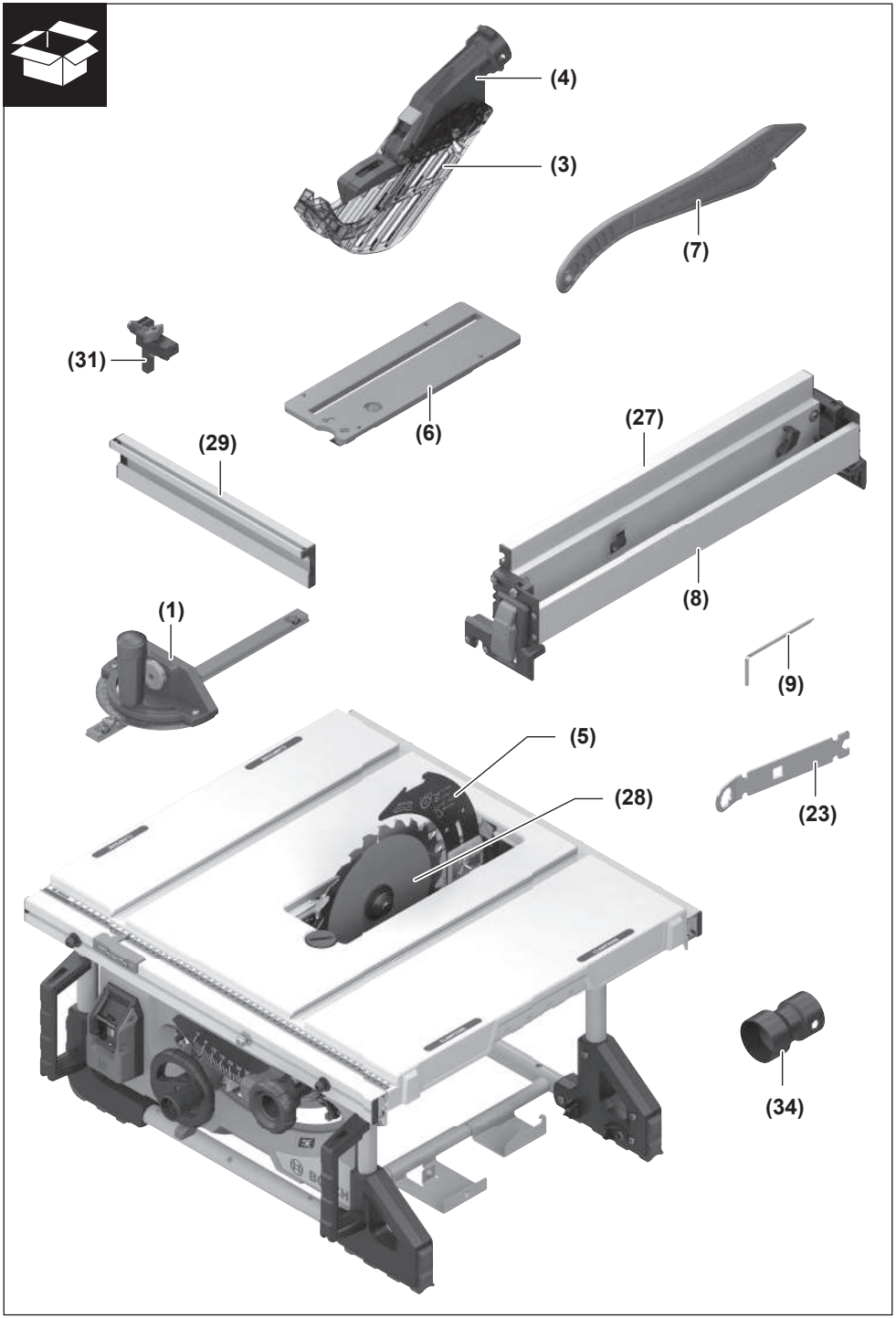
(4)
(3)
(7)
(31)
(6)
(29)
(27)
(8)
(1)
(9)
(5)
(28)
(23)
(34)

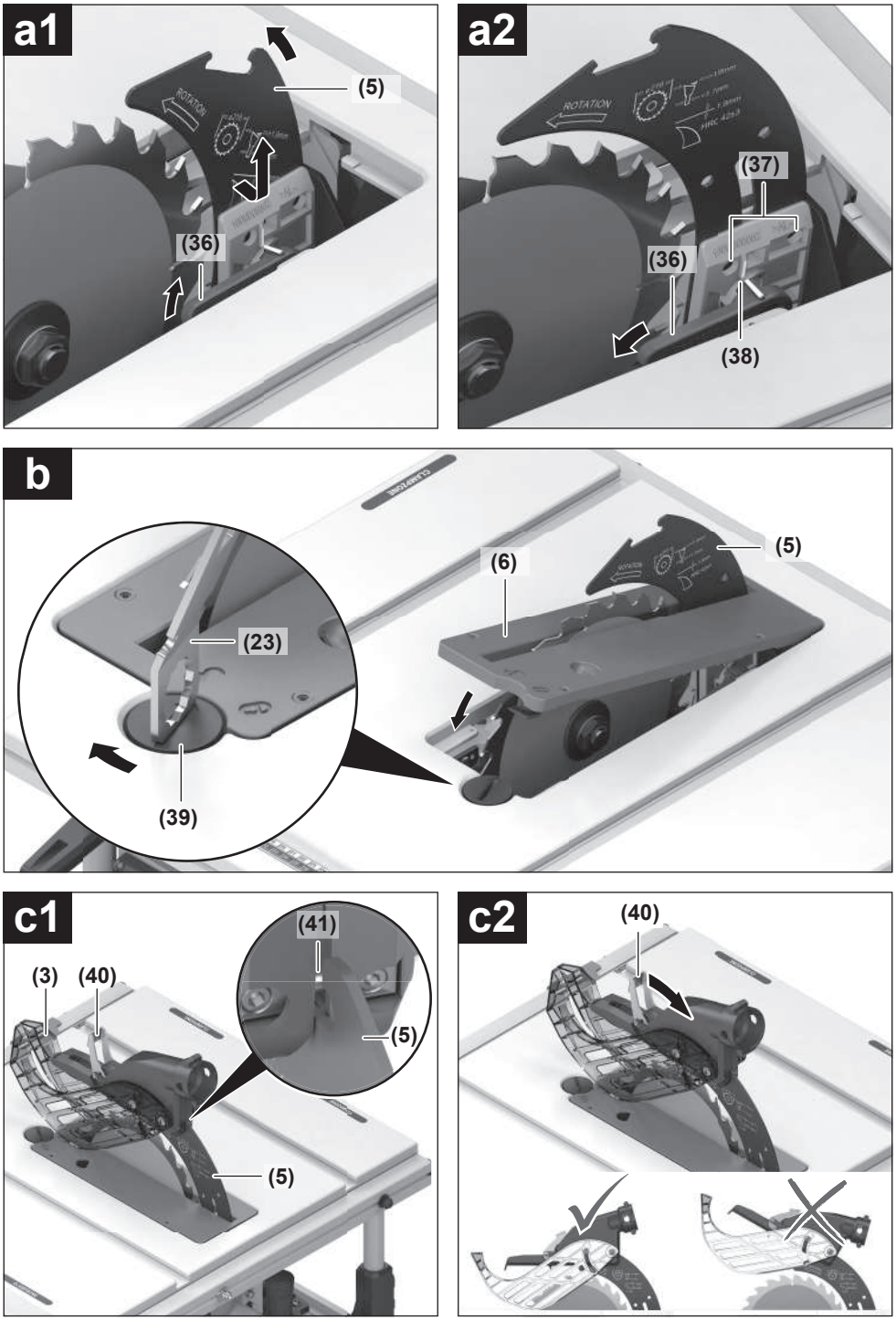
a1
(5)
(36)
a2
(37)
(36)
(38)
b
(6)
(5)
(23)
(39)
c1
(41)
(3)
(40)
(5)
(5)
c2
(40)

d

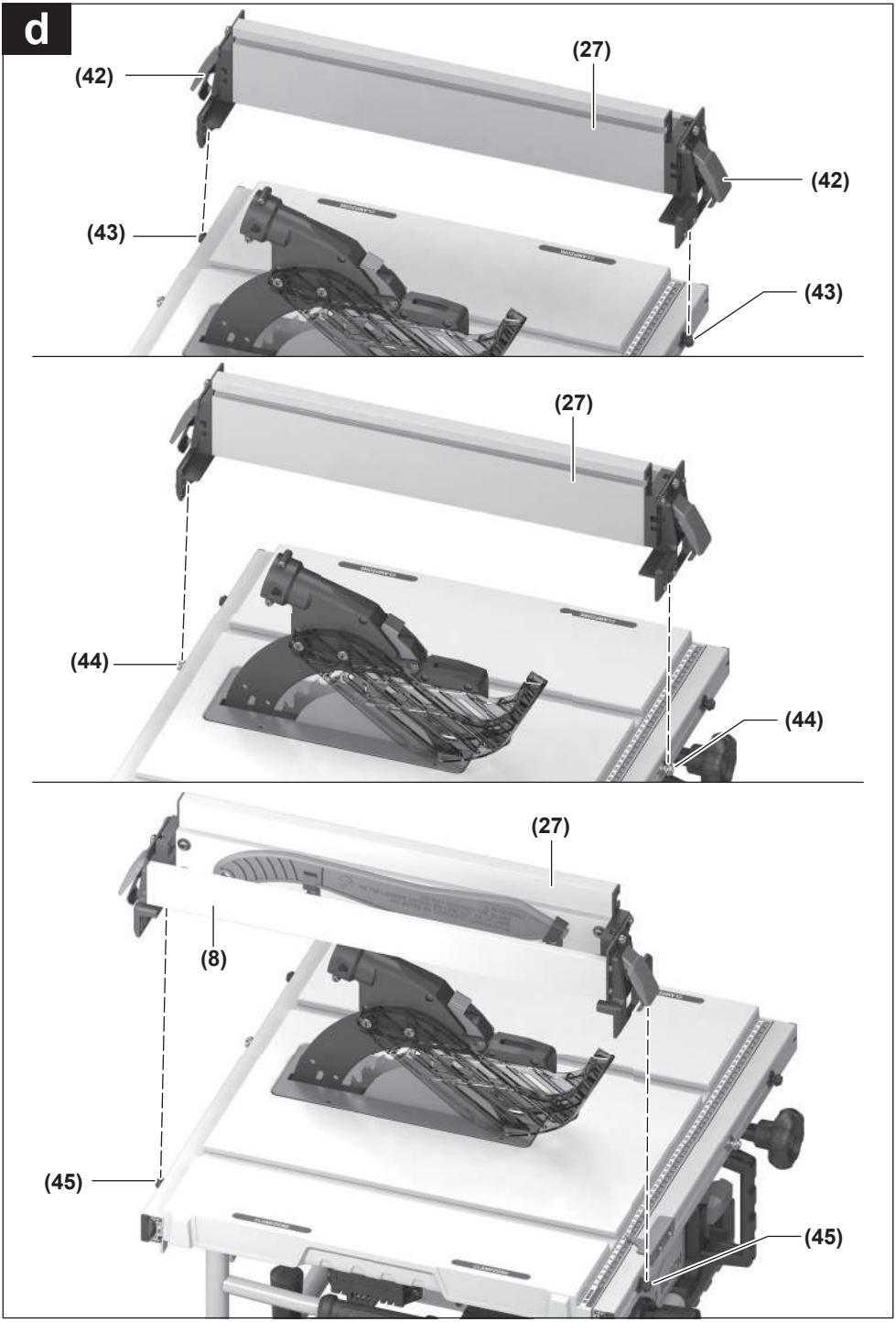

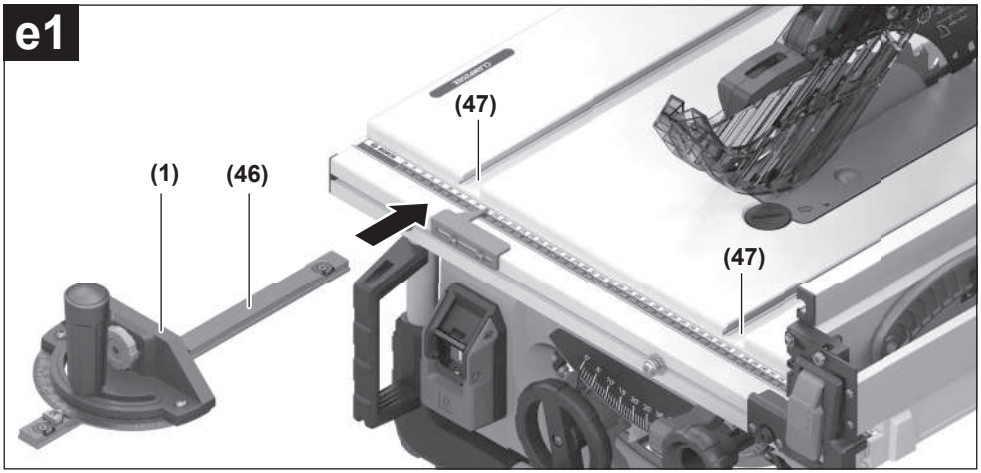
e1
(47)
(1)
(46)
(47)

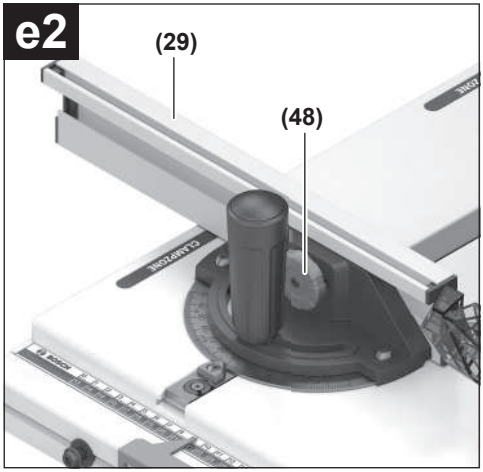
e2
(29)
(48)

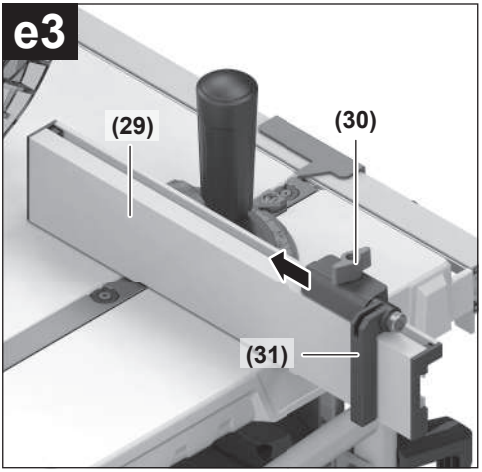
e3
(29)
(30)
(31)

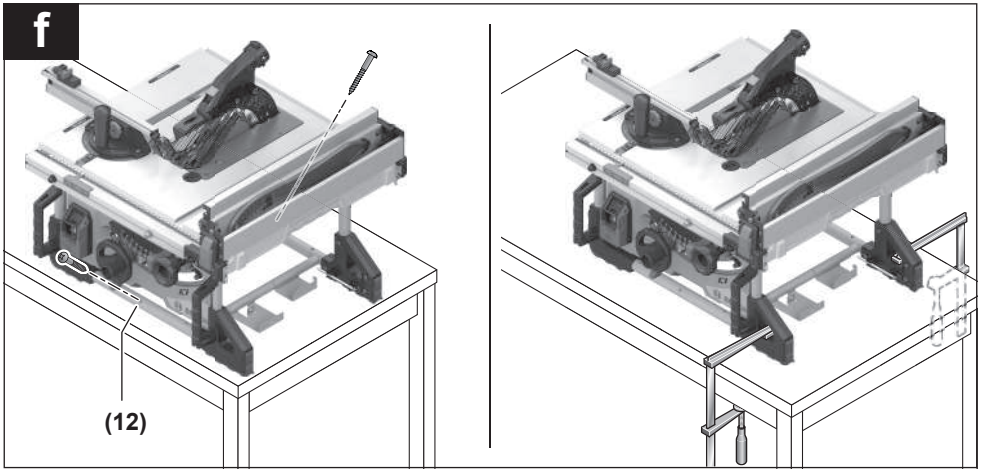
f
(12)

g



GTA 571



h

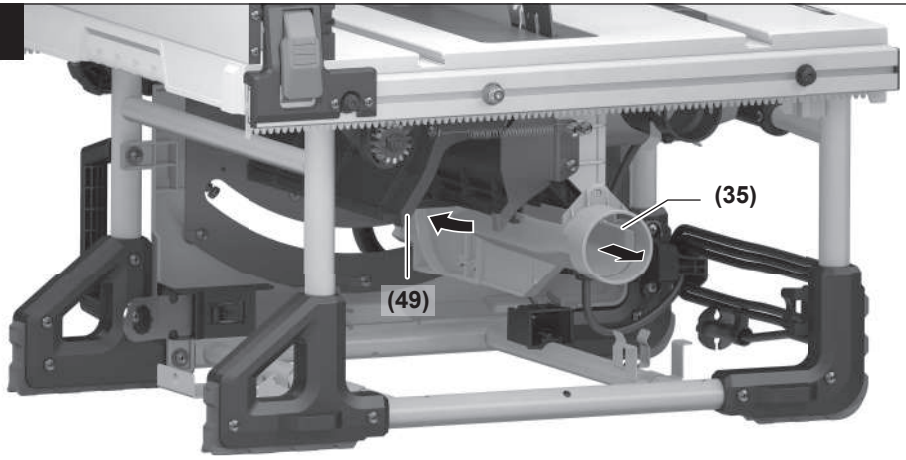

i

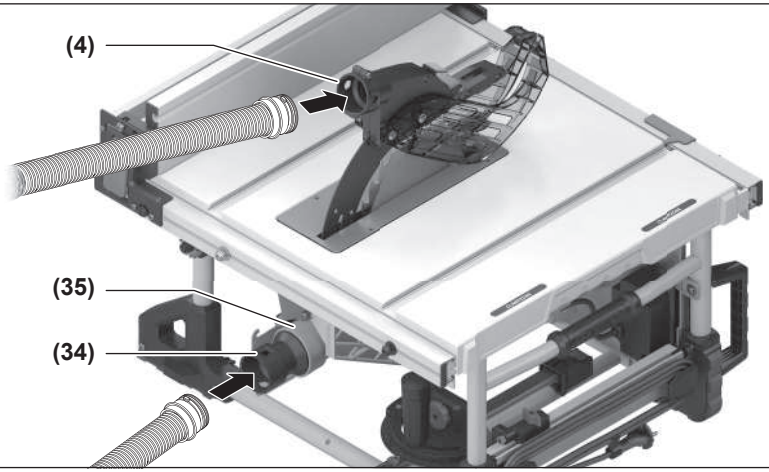

j1

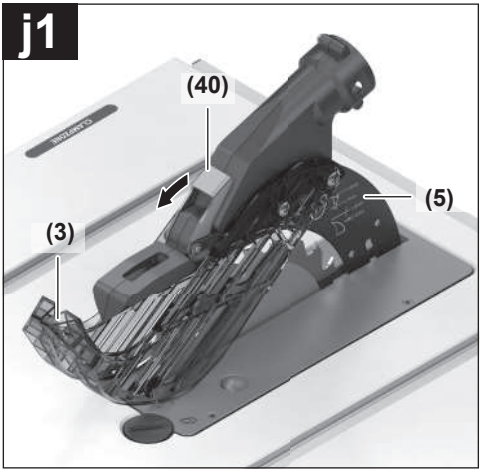

j2

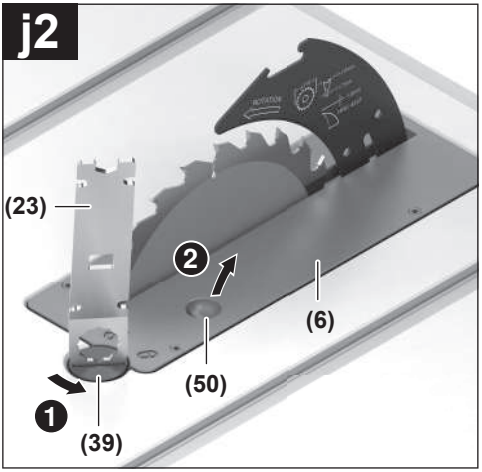

j3

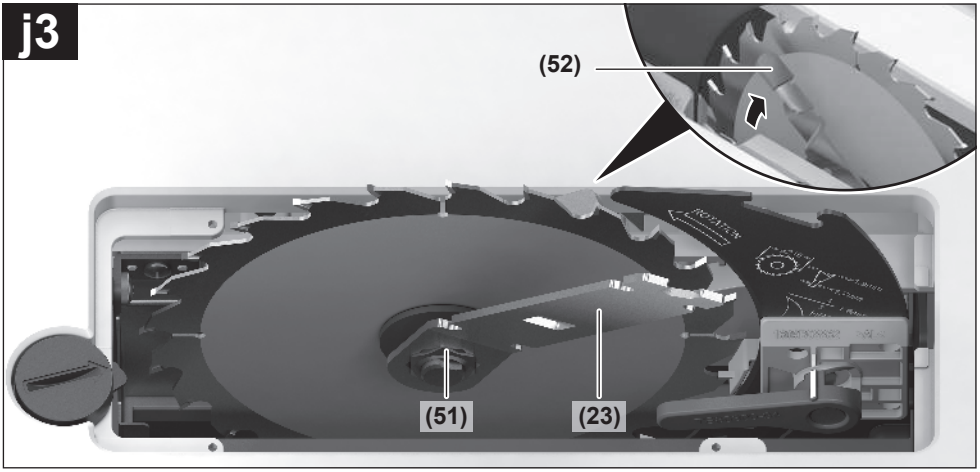

j4

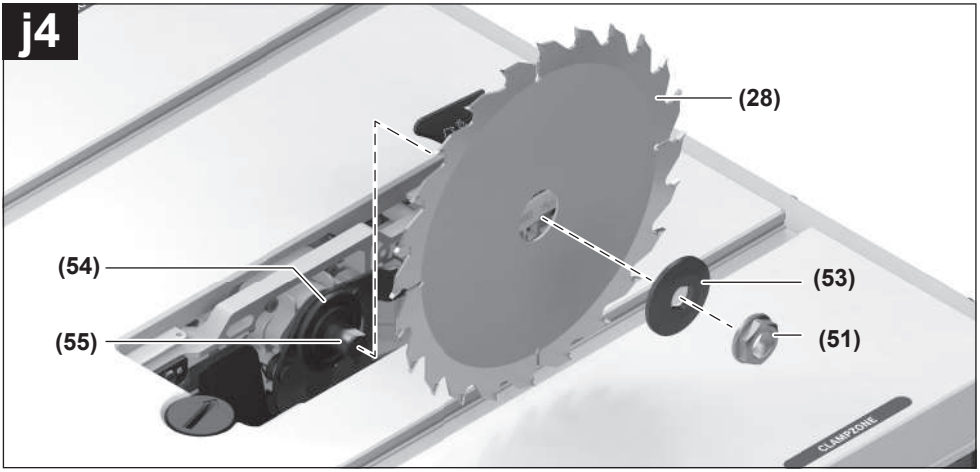

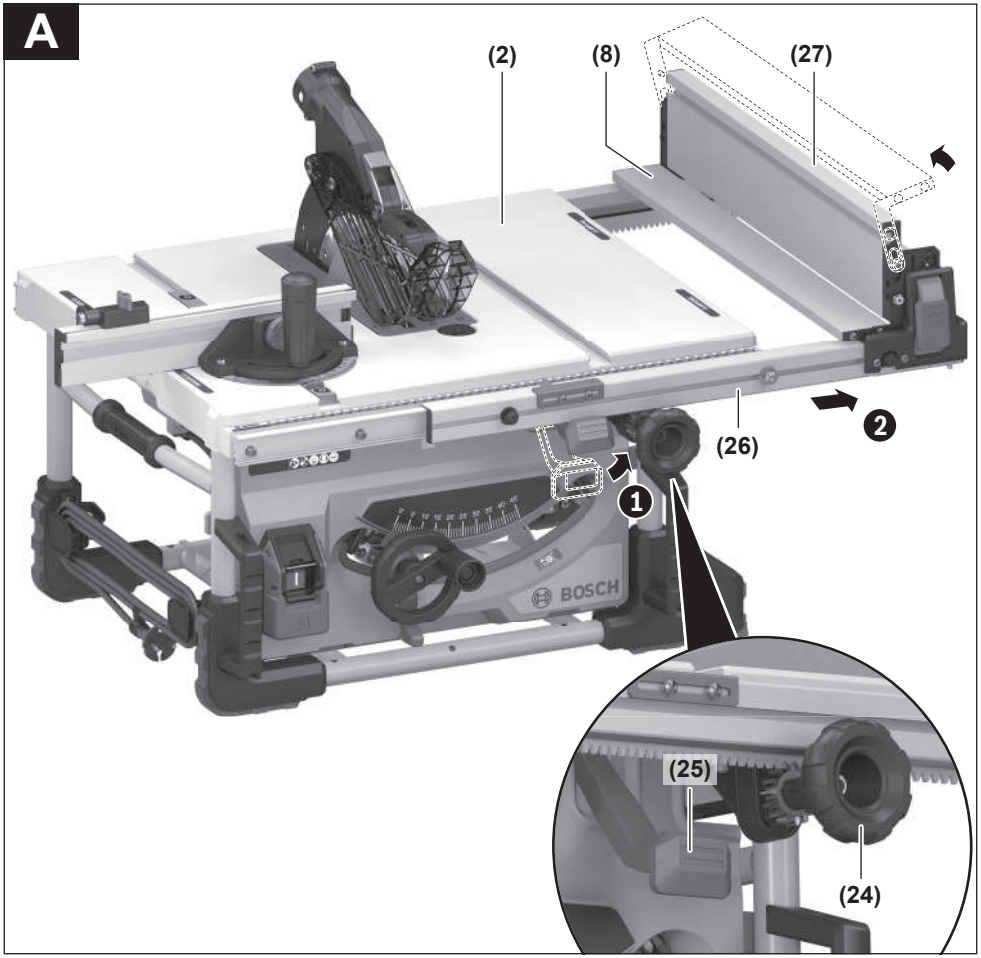
A
(2)
(8)
(27)
(26)
1
2
BOSCH
(25)
(24)

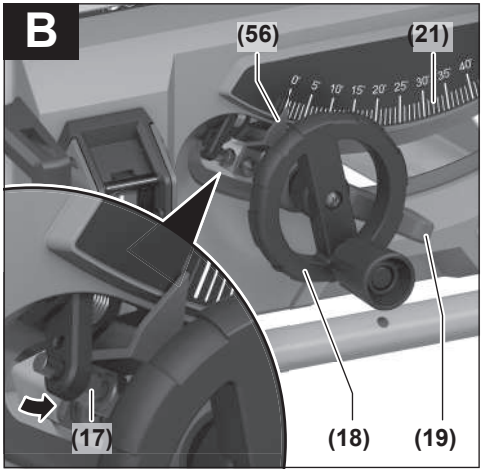
B
(56)
(21)
(17)
(18)
(19)

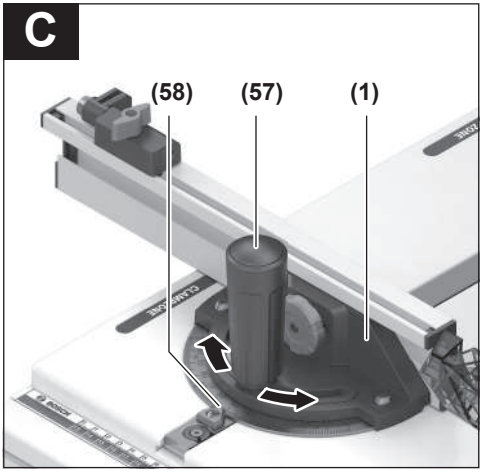
C
(58)
(57)
(1)

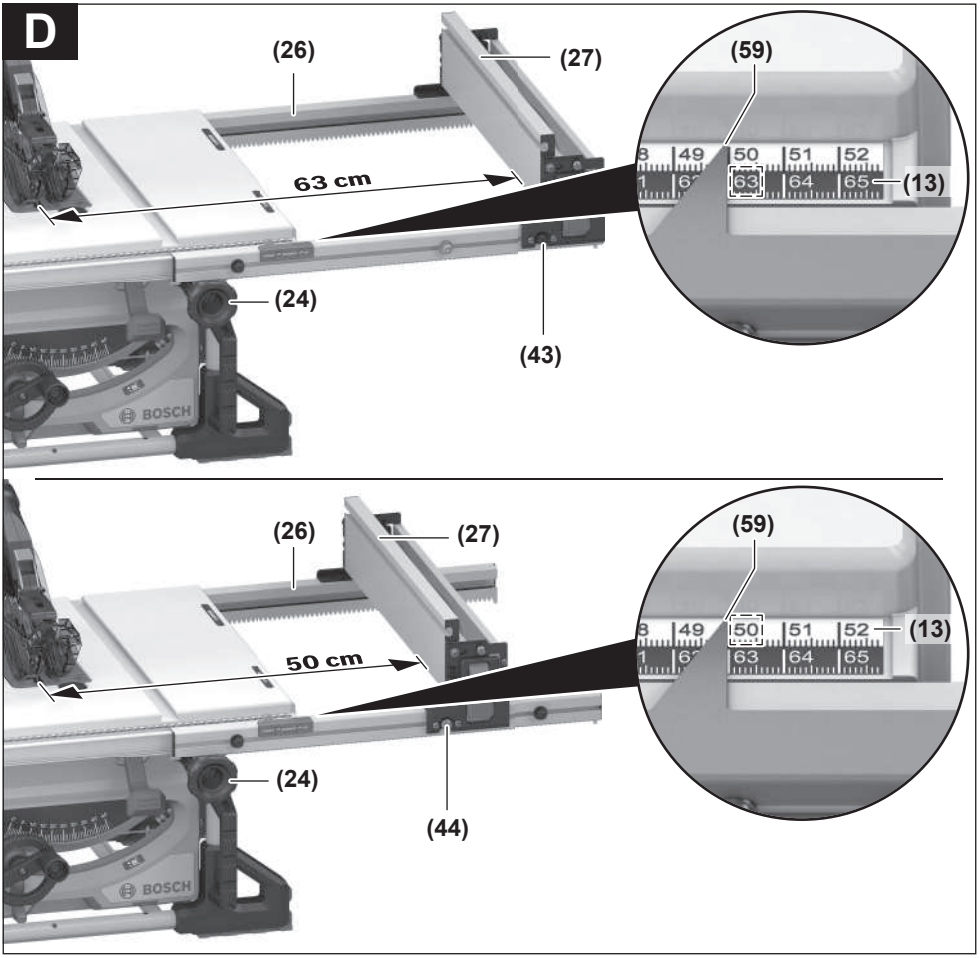
D
(26)
(27)
(59)
63 cm
(13)
(24)
(43)
BOSCH
(26)
(27)
(59)
50 cm
(13)
(24)
(44)
BOSCH

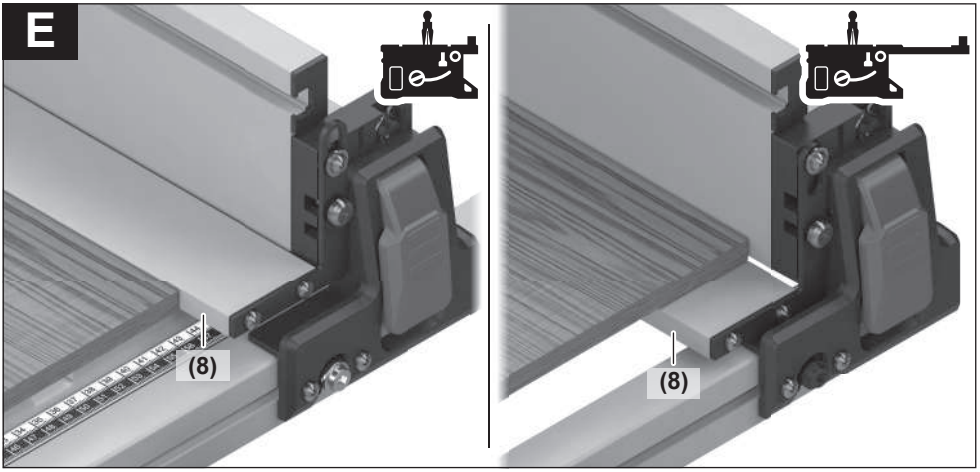
E
(8)
(8)

F

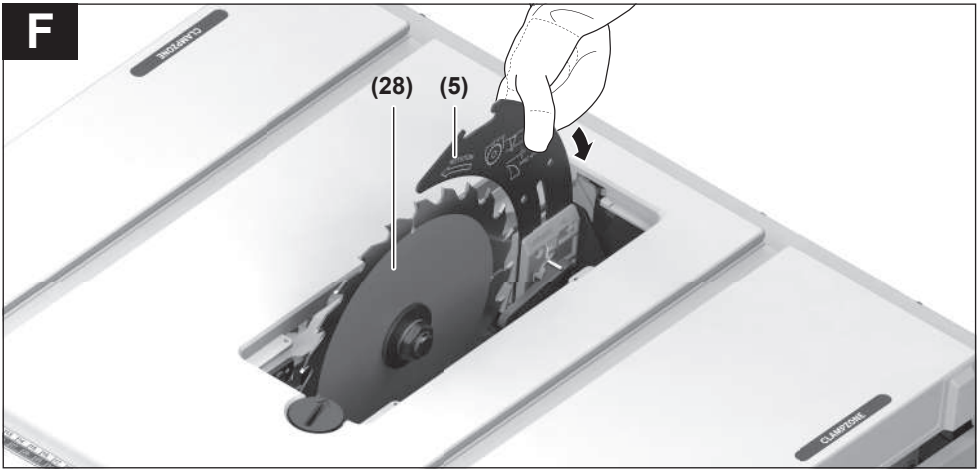

G1

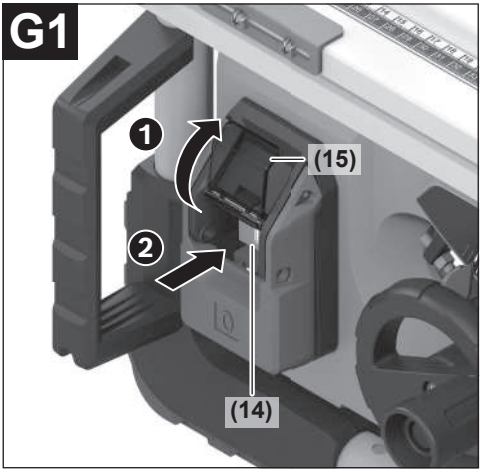

G2

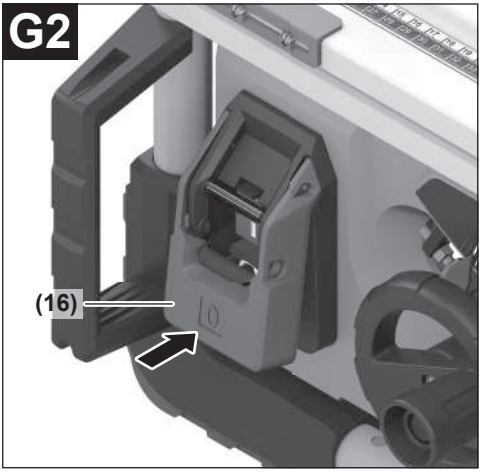

G3

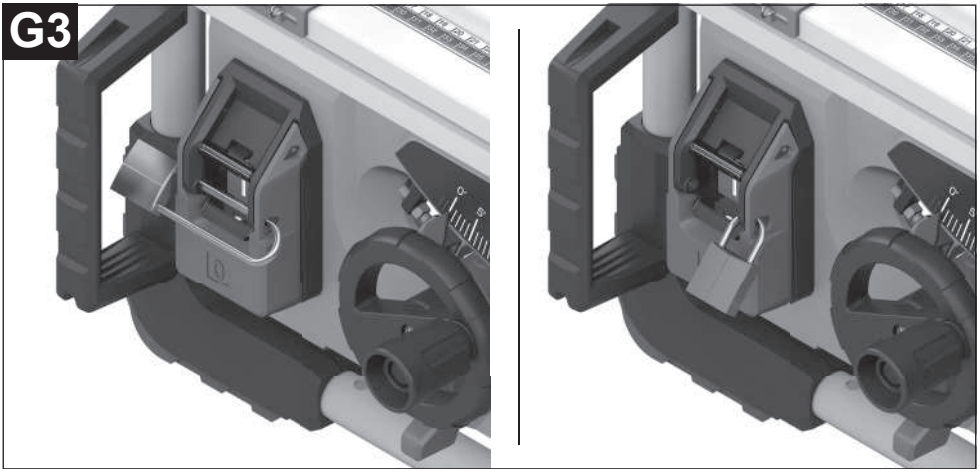

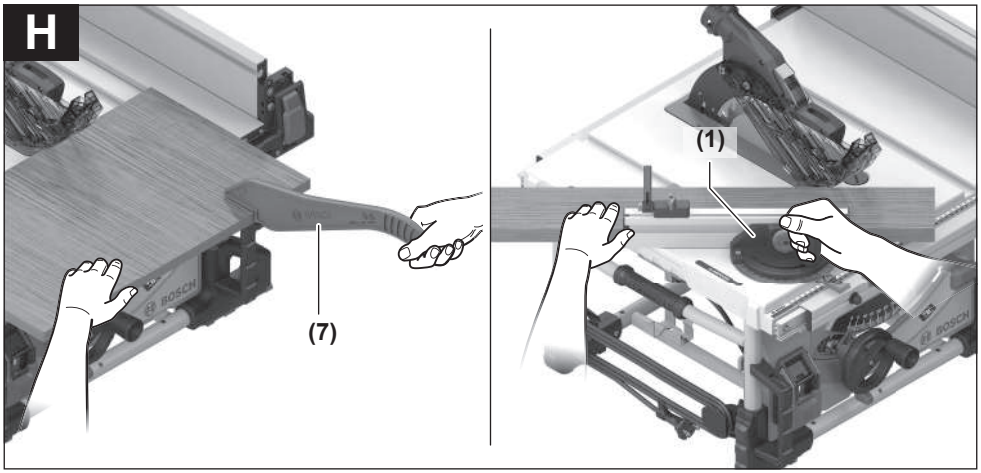
H
(7)
(1)

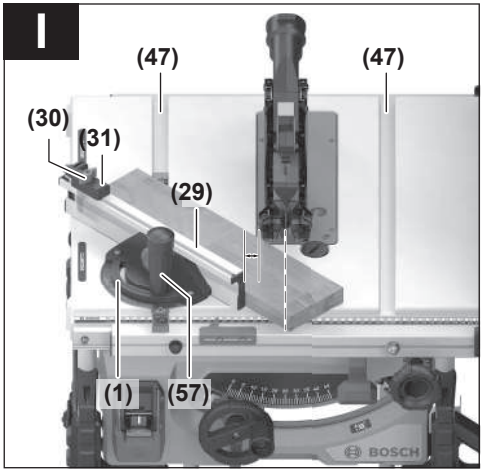
I
(47)
(47)
(30)
(31)
(29)
(1)
(57)

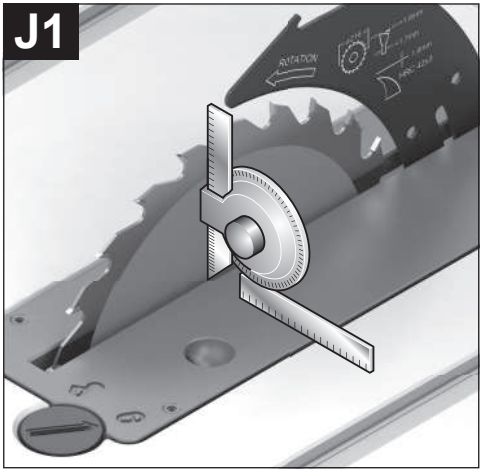
J1

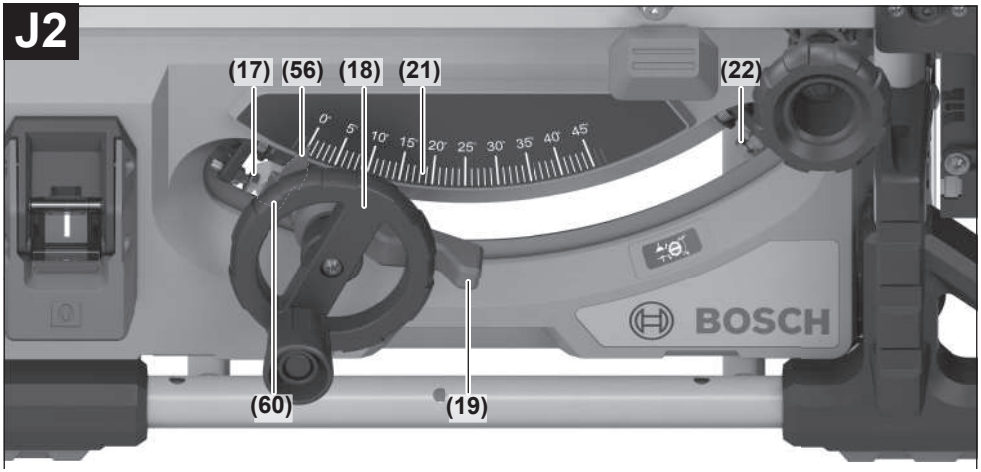
J2
(17)
(56)
(18)
(21)
(22)
(60)
(19)
BOSCH

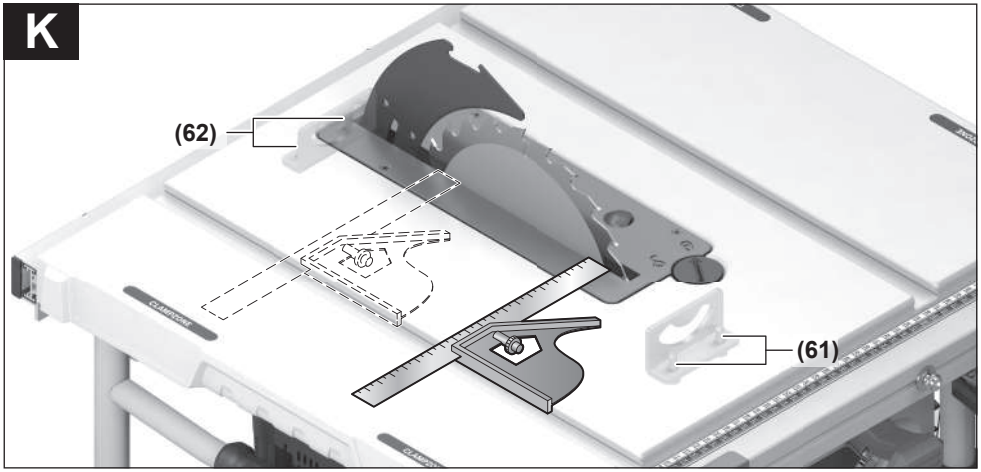
K
(62)
(61)

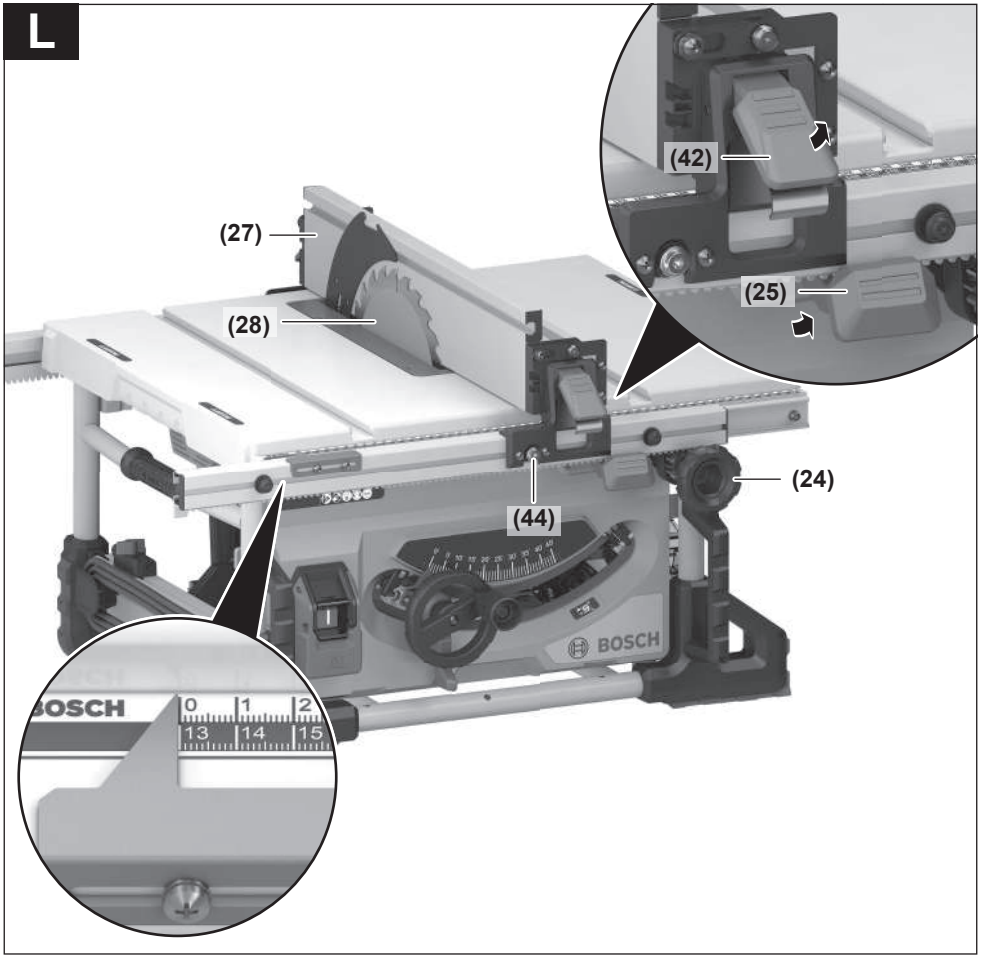
L
(42)
(25)
(27)
(28)
(24)
(44)
BOSCH
BOSCH
0
1
2
13
14
15

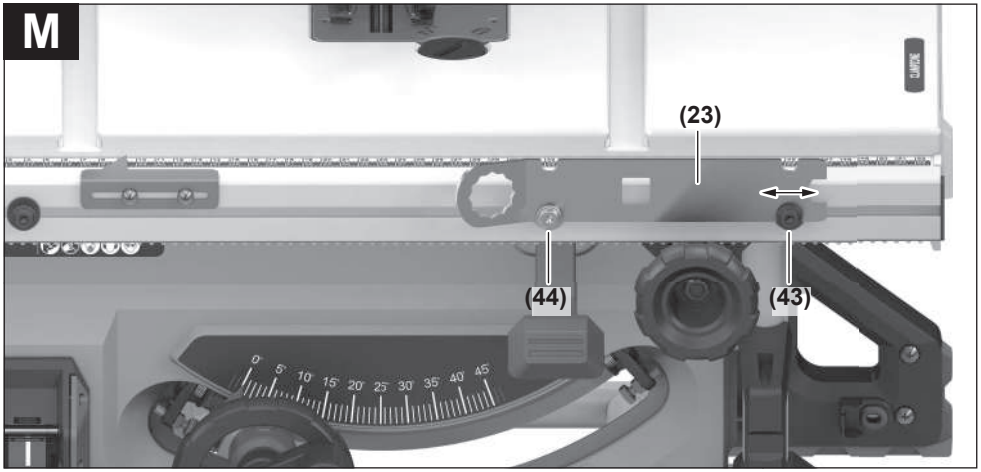
M
(23)
(44)
(43)

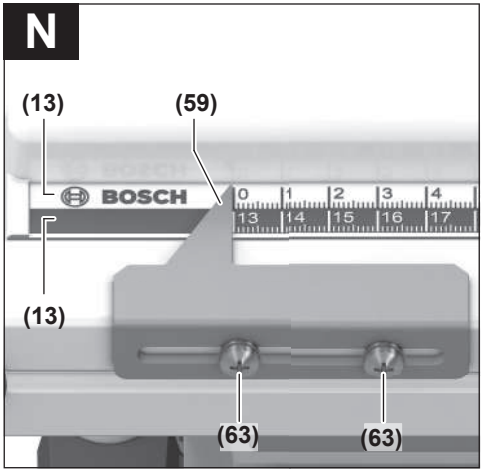
N
(13)
(59)
BOSCH
(13)
(63)
(63)

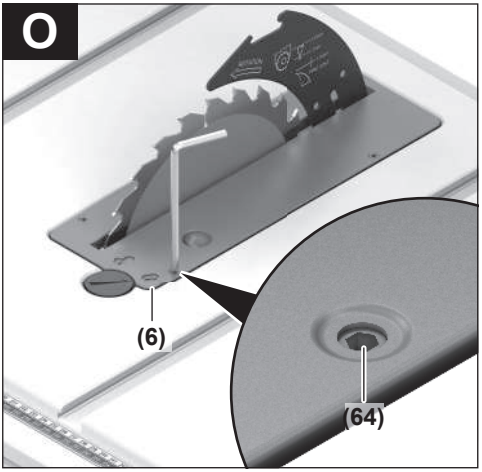
O
(6)
(64)

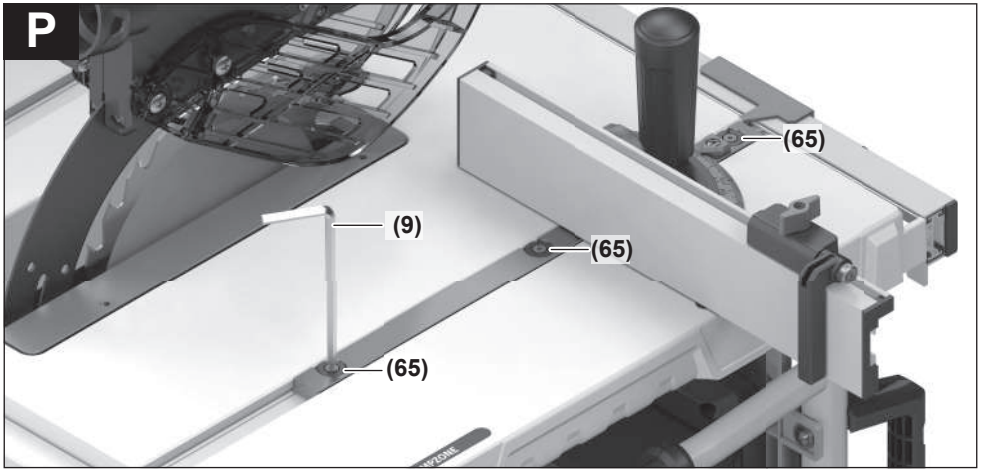
P
(65)
(9)
(65)
(65)

Q

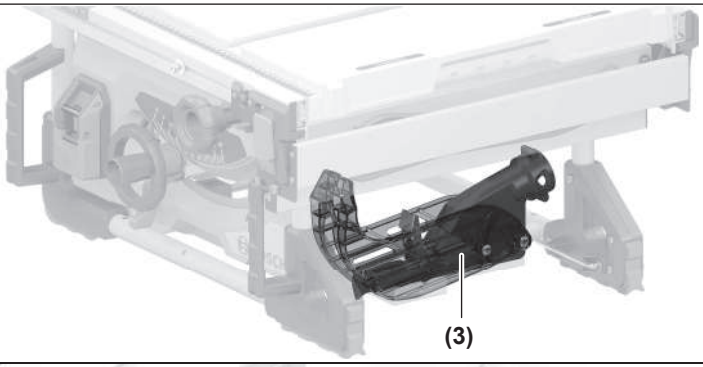

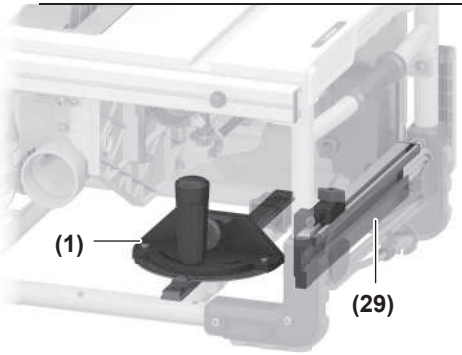

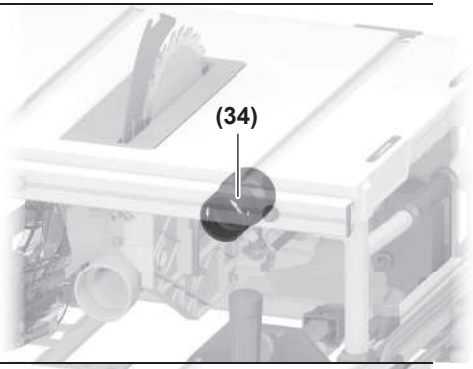

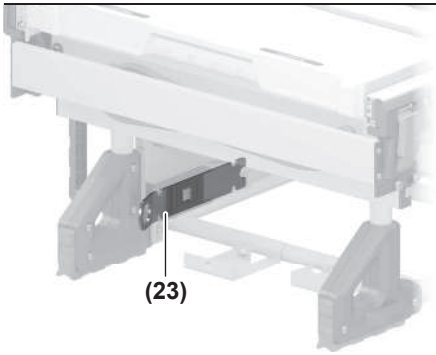

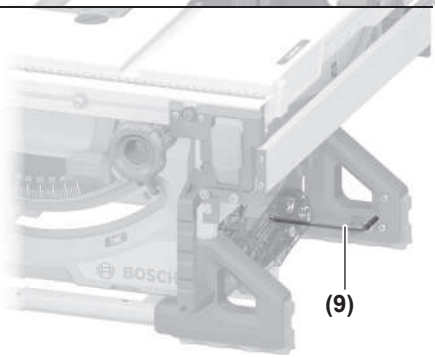

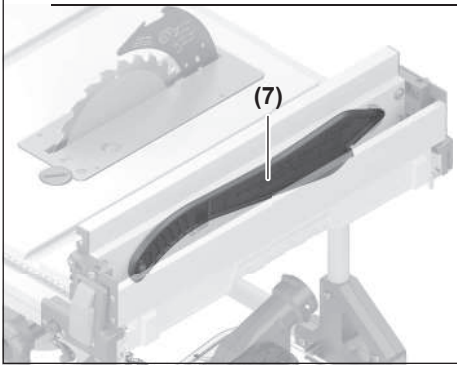

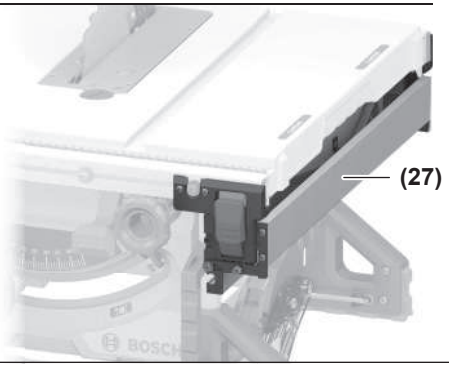

R

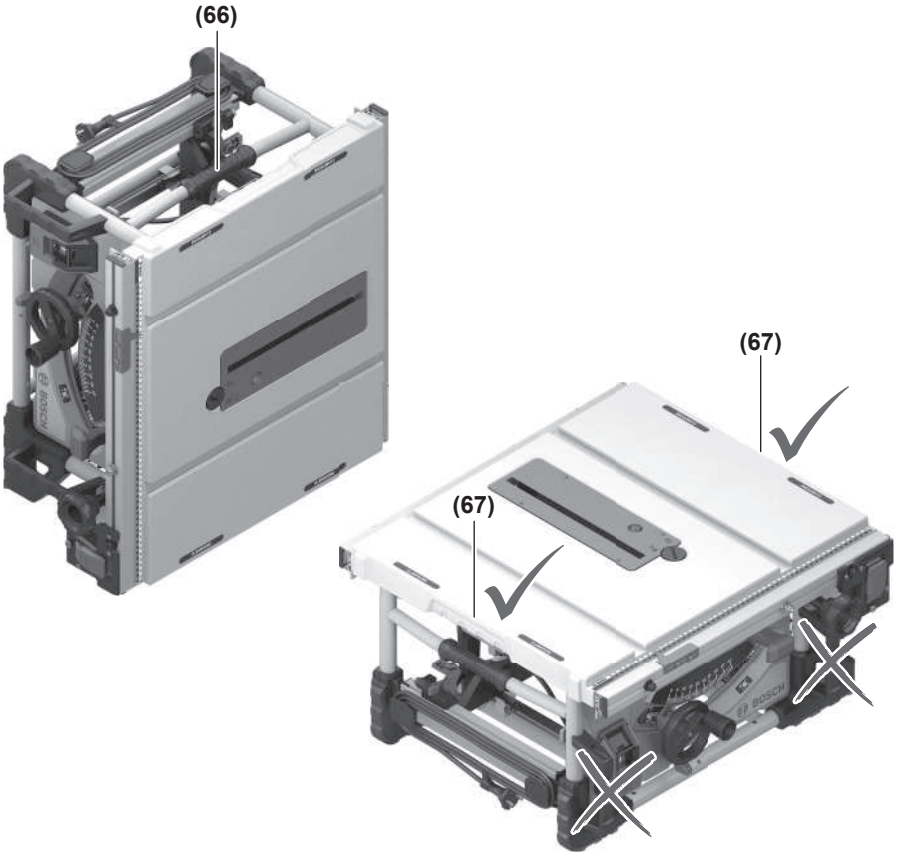

S

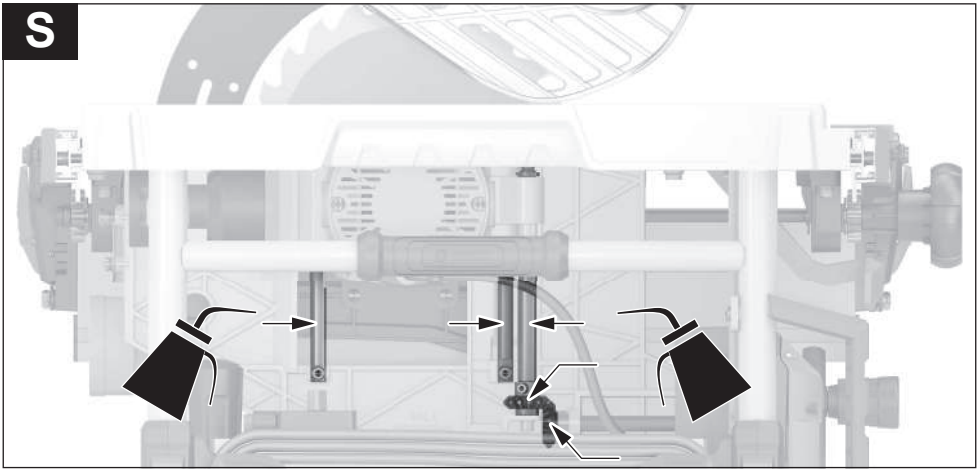

Srpski

Bezbednosne napomene

Opšta upozorenja za električne alate

⚠ UPOZORENJE **Pročitajte sva sigurnosna upozorenja, uputstva, ilustracije i specifikacije isporučene uz ovaj električni alat.** Propusti u pridržavanju svih dolenavedenih uputstava mogu imati za posledicu električni udar, požar i/ili teške povrede.

Čuvajte sva upozorenja i uputstva za buduću upotrebu.

Pojam „električni alat“ upotrebljen u upozorenjima odnosi se na električne alate sa pogonom na struju (sa kablom) i na električne alate sa akumulatorskim pogonom (bez kabla).

Sigurnost radnog područja

- **Držite vaše radno područje čisto i dobro osvetljeno.** Nered ili neosvetljena radna područja mogu voditi nesrećama.
- **Ne radite sa električnim alatom u okolini ugroženoj eksplozijom, u kojoj se nalaze zapaljive tečnosti, gasovi ili prašina.** Električni alati stvaraju varnice koje mogu zapaliti prašinu ili isparenja.
- **Držite podalje decu i druge osobe za vreme korišćenja električnog alata.** Stvari koje vam odvraćaju pažnju mogu dovesti do gubitka kontrole.

Električna sigurnost

- **Priključni utikač električnog alata mora odgovarati utičnici. Utikač ne sme nikako da se menja. Ne upotrebljavajte adaptere utikača zajedno sa električnim alatima zaštićenim uzemljenjem.** Nemodifikovani utikači i odgovarajuće utičnice smanjuju rizik od električnog udara.
- **Izbegavajte kontakt telom sa uzemljenim površinama kao što su cevi, radijatori, šporeti i frižideri.** Postoji povećani rizik od električnog udara ako je vaše telo uzemljeno.
- **Držite električni alat što dalje od kiše ili vlage.** Prodor vode u električni alat povećava rizik od električnog udara.
- **Kabl ne koristite u druge svrhe. Nikada ne koristite kabl za nošenje električnog alata, ne vucite ga i ne izvlačite ga iz utičnice. Držite kabl dalje od vreline, ulja, oštrih ivica ili pokretnih delova.** Oštećeni ili umršeni kablovi povećavaju rizik od električnog udara.
- **Ako sa električnim alatom radite na otvorenom, upotrebljavajte samo produžne kablove koji su pogodni za upotrebu na otvorenom.** Upotreba kabla pogodnog za upotrebu na otvorenom smanjuje rizik od električnog udara.
- **Ako ne možete da izbegnete rad sa električnim alatom u vlažnoj okolini, koristite zaštitni uređaj diferencijalne struje (RCD).** Upotreba zaštitnog uređaja diferencijalne struje smanjuje rizik od električnog udara.

Sigurnost osoblja

- **Budite pažljivi, pazite na to šta radite i postupajte razumno tokom rada sa vašim električnim alatom. Ne koristite električni alat ako ste umorni ili pod uticajem droge, alkohola ili lekova.** Momenat nepažnje kod upotrebe električnog alata može rezultirati ozbiljnim povredama.
- **Nosite ličnu zaštitnu opremu. Uvek nosite zaštitne naočare.** Nošenje zaštitne opreme, kao što je maska za prašinu, sigurnosne cipele koje ne kližu, zaštitni šlem ili zaštita za sluh, zavisno od vrste i upotrebe električnog alata, smanjuje rizik od povreda.
- **Izbegavajte nenamerno puštanje u rad. Uverite se da je električni alat isključen, pre nego što ga priključite na struju i/ili na akumulator, uzmete ga ili nosite.** Nošenje električnog alata sa prstom na prekidaču ili priključivanje na struju uključenog električnog alata vodi do nesreće.
- **Uklonite bilo kakve ključeve za podešavanje ili ključeve za zavrtnjeve, pre nego što uključite električni alat.** Ostavljanje ključa za zavrtnjeve ili ključa prikačenog na rotirajući deo električnog alata može rezultirati ličnom povredom.
- **Izbegavajte neprirodno držanje tela. Pobrinite se uvek da stabilno stojite i u svako doba održavajte ravnotežu.** Ovo omogućava bolje upravljanje električnim alatom u neočekivanim situacijama.
- **Nosite pogodnu odeću. Ne nosite široku odeću ili nakit. Držite kosu i odeću dalje od pokretnih delova.** Pokretni delovi mogu zahvatiti široku odeću, nakit ili dugu kosu.
- **Ako mogu da se montiraju uređaji za usisavanje i skupljanje prašine, uverite se da li su priključeni i upotrebljeni kako treba.** Usisavanje prašine može smanjiti rizike koji su povezani sa prašinom.
- **Ne dozvolite da pouzdanje koje ste stekli čestom upotrebom alata utiče na to da postanete neoprezni i da zanemarite sigurnosne principe za upotrebu alata.** Neoprezno delovanje može prouzrokovati teške povrede u deliću sekunde.

Upotreba i briga o električnim alatima

- **Ne preopterećujte aparat. Upotrebljavajte električni alat koji je pogodan za vaš zadatak.** Odgovarajući električni alat radi bolje i sigurnije tempom za koji je projektovan.
- **Ne koristite električni alat čiji je prekidač u kvaru.** Svaki električni alat koji se ne može kontrolisati prekidačem je opasan i mora se popraviti.
- **Izvucite utikač iz utičnice i/ili izvadite akumulatorsku bateriju iz električnog alata, ukoliko je to moguće, pre nego što izvršite bilo kakva podešavanja, promenu pribora ili pre nego što uskladištite električni alat.** Takve preventivne sigurnosne mere smanjuju rizik od slučajnog pokretanja električnog alata.
- **Čuvajte nekorišćene električne alate izvan dometa dece i ne dozvoljavajte korišćenje alata osobama koje**

ne poznaju isti ili nisu pročitale ova uputstva. U rukama neobučenih korisnika električni alati postaju opasni.

- **Održavajte električni alat i pribor. Proverite da li pokretni delovi aparata besprekorno funkcionišu i da li su dobro povezani, da li su delovi možda polomljeni ili su tako oštećeni da je ugroženo funkcionisanje električnog alata. Pre upotrebe popravite alat ukoliko je oštećen.** Mnoge nesreće su prouzrokovane lošim održavanjem električnih alata.
- **Održavajte alate za sečenje oštre i čiste.** Sa adekvatno održavanim alatom za sečenje sa oštrim sečivima manja je verovatnoća da će doći do zapinjanja i upravljanje je jednostavnije.
- **Upotrebljavajte električni alat, pribor, alate koji se umeću itd. prema ovim uputstvima. Obratite pažnju pritom na uslove rada i posao koji morate obaviti.** Upotreba električnog alata za namene drugačije od predviđenih može voditi opasnim situacijama.
- **Održavajte drške i prihvatne površine suvim, čistim i bez ostataka ulja ili masnoće.** Klizave drške ili prihvatne površine ne omogućavaju bezbedno rukovanje i upravljanje alatom u neočekivanim situacijama.

Servisiranje

- **Neka vam vaš električni alat popravlja samo kvalifikovano osoblje, koristeći samo originalne rezervne delove.** Ovo će osigurati očuvanje bezbednosti električnog alata.

Sigurnosna uputstva za stone testere

Upozorenja u vezi sa štitnicima

- **Držite štitnike na svom mestu. Štitnici moraju biti u ispravnom stanju i pravilno montirani.** Štitnik koji je labav, oštećen ili ne funkcioniše ispravno treba da se popravi ili zameni.
- **Za sve radnje presecanja uvek koristite štitnik sa sečivom i razdvojni nož.** Za radnje presecanja gde sečivo testere potpuno seče kroz debljinu predmeta obrade, štitnik i drugi sigurnosni uređaji pomažu u smanjenju rizika od povrede.
- **Kada se obave nepotpuni rezovi kao što je užlebljivanje, razdvojni nož treba da se vrati u izvučeni gornji položaj. Kada je razdvojni nož u izvučeno gornjem položaju, ponovo postavite štitnik sečiva.** Štitnik i razdvojni nož pomažu u smanjenju rizika od povrede.
- **Vodite računa da sečivo testere ne dodiruje štitnik, razdvojni nož ili predmet obrade pre uključenja prekidača.** Slučajni kontakt ovih predmeta i sečiva testere može da izazove opasnu situaciju.
- **Podesite razdvojni nož kao što je opisano u uputstvu za upotrebu.** Nepravilan razmak, postavljanje i poravnanje može dovesti do toga da razdvojni nož ne bude efikasan u smanjenju mogućnosti za povratne udarce.
- **Da bi razdvojni nož radio, potrebno je da bude u dodiru sa predmetom obrade.** Razdvojni nož je neefikasan u sečenju predmeta obrade koji su prekratki da bi bili u dodiru sa predmetom obrade. U takvim uslovima razdvojni nož ne može da spreči povratne udarce.
- **Koristite odgovarajuće sečivo testere za razdvojni nož.** Kako bi razdvojni nož funkcionisao pravilno, prečnik sečiva testere mora da se podudara sa odgovarajućim razdvojnim nožem i telo testere mora da bude tanje od debljine razdvojnog noža i širina sečenja sečiva testere mora da bude šira od debljine razdvojnog noža.

Upozorenja za postupke sečenja

- **OPASNOST: Nikada ne stavljajte prste ili ruke u blizini ili u liniji sa sečivom testere.** Trenutak nepažnje ili omaška može da usmeri vašu ruku prema sečivu testere i da dovede do ozbiljne telesne povrede.
- **Predmet obrade pomerajte ka sečivu testere samo u suprotno od smera okretanja.** Pomeranje predmeta obrade u istom smeru u kom se okreće sečivo testere iznad stola može da dovede da predmet obrade i vaša ruka budu povučeni u sečivo testere.
- **Nemojte nikada koristiti ugaoni graničnik za ubacivanje predmeta obrade prilikom uzdužnog sečenja i nemojte koristiti paralelni graničnik kao graničnik dužine prilikom poprečnog sečenja pomoću ugaonog graničnika.** Istovremeno navođenje predmeta obrade pomoću paralelnog graničnika i ugaonog graničnika povećava mogućnost zapinjanja ili povratnog udarca sečiva testere.
- **Prilikom uzdužnog sečenja, uvek držite predmet obrade u potpunom kontaktu sa graničnikom i uvek primenjujte silu ubacivanja predmeta obrade između graničnika i sečiva testere. Koristite štap za guranje kada je rastojanje od graničnika i sečiva testere manje od 150 mm, a blok za guranje kada je ovo rastojanje manje od 50 mm.** Uređaji za „pomoć pri radu" će držati vašu ruku na bezbednoj udaljenosti od sečiva testere.
- **Koristite samo štap za guranje koji je isporučio proizvođač ili koji je napravljen u skladu sa uputstvima.** Takav štap za guranje pruža dovoljnu udaljenost ruke od sečiva testere.
- **Nemojte nikada koristiti oštećeni ili isečeni štap za guranje.** Oštećen ili isečen štap za guranje može da se slomi i time izazove da vam ruka sklizne u sečivo testere.
- **Nemojte nijednu radnju obavljati „slobodnom rukom". Uvek koristite ili paralelni graničnik ili ugaoni graničnik za postavljanje i navođenje predmeta obrade.** „Slobodnom rukom" znači da koristite ruke za pridržavanje ili navođenje predmeta obrade, umesto paralelnog graničnika ili ugaonog graničnika. Testerisanje slobodnom rukom dovodi do odstupanja, zapinjanja i povratnih udaraca.
- **Nemojte nikada posezati oko ili preko sečiva testere dok se okreće.** Posezanje za predmetom obrade može

dovesti do slučajnog dodira sa pokretnim sečivom testere.

- ▶ **Obezbedite pomoćnu podršku za predmet obrade sa zadnje i/ili bočnih strana stola testere za dugačke i/ili široke predmete obrade, kako bi ih zadržali poravnatim.** Dugački i/ili široki predmet obrade ima tendenciju prevrtanja na ivici stola, dovodeći do gubitka kontrole, zapinjanja i povratnih udaraca sečiva testere.
- ▶ **Pomerajte predmet obrade ravnomernom brzinom. Ne savijajte, ne uvijajte i ne premeštajte predmet obrade sa jedne na drugu stranu. Ako dođe do zaglavljivanja, odmah isključite alat, izvucite prekidač iz napajanja i zatim otklonite problem.** Zaglavljivanje sečiva testere predmetom obrade može dovesti do povratnog udarca ili zagušenja motora.
- ▶ **Nemojte uklanjati komadiće odsečenog materijala dok testera radi.** Materijal se može zaglaviti između graničnika ili unutar štitnika sečiva testere i sečiva testere, uvlačeći vam prste u sečivo testere. Isključite testeru i sačekajte da se sečivo testere zaustavi pre nego što počnete da uklanjate materijal.
- ▶ **Koristite pomoćni graničnik u dodiru sa površinom stola prilikom uzdužnog sečenja predmeta obrade koji su tanji od 2 mm.** Tanki predmet obrade se može zaglaviti ispod paralelnog graničnika i izazvati povratni udarac.

Uzroci povratnog udarca i povezana upozorenja

Povratni udarac je iznenadna reakcija predmeta obrade usled uklještenog, zaglavljenog sečiva testere ili pogrešno poravnate linije rezanja u predmetu obrade u odnosu na sečivo testere ili kada se deo predmeta obrade priklješti između sečiva testere i paralelnog graničnika ili drugog fiksiranog predmeta.

Predmet obrade se najčešće tokom povratnog udarca odiže sa stola zadnjim delom sečiva testere i usmerava ka rukovaocu.

Povratni udarac je rezultat pogrešne upotrebe testere i/ili pogrešnih postupaka, odnosno uslova prilikom rada i može se izbeći preduzimanjem odgovarajućih mera opreza kako je naznačeno u nastavku.

- ▶ **Nemojte nikada stajati neposredno u liniji sa sečivom testere. Svoje telo uvek postavite sa iste strane sečiva testere sa koje se nalazi graničnik.** Povratni udarac može da predmet obrade pokrene velikom brzinom ka bilo kome ko stoji ispred ili u liniji sa sečivom testere.
- ▶ **Nemojte nikada posezati preko ili iza sečiva testere da biste povukli ili pridržali predmet obrade.** Može doći do slučajnog kontakta sa sečivom testere ili povratni udarac može povući vaše prste u sečivo testere.
- ▶ **Nemojte nikada držati i pritiskati predmet obrade koji odseca sečivo testere koje se okreće.** Pritiskanje predmeta obrade koji se odseca uz sečivo testere će dovesti do zapinjanja i povratnog udarca.
- ▶ **Poravnajte graničnik da bude paralelan sa sečivom testere.** Pogrešno poravnat graničnik će uklještiti predmet obrade uz sečivo testere i dovesti do povratnog udarca.
- ▶ **Koristite dasku sa perima za navođenje predmeta obrade uz sto i graničnik prilikom sečenja koje ne proseca potpuno materijal, kao što je užleblјivanje.** Daska sa perima pomaže da se iskontroliše predmet obrade u slučaju povratnog udarca.
- ▶ **Poduprite velike ploče kako biste umanjili rizik od prikleštenja sečiva testere ili povratnog udarca.** Velike ploče imaju običaj da ulegnu pod sopstvenom težinom. Ispod svih delova ploče koji izlaze van površine stola je potrebno postaviti potporu.
- ▶ **Budite posebno obazrivi prilikom sečenja predmeta obrade koji je uvijen, čvornovat, izvitoperen ili nema pravu ivicu, kako biste ga navodili pomoću ugaonog graničnika ili duž paralelnog graničnika.** Predmet obrade koji je izvitoperen, čvornovat je nestabilan i dovodi do odstupanja zaseka sečivom testere, zapinjanja i povratnog udarca.
- ▶ **Nemojte nikada seći više od jednog predmeta obrade, naslaganih vertikalno ili horizontalno.** Sečivo testere bi moglo da podigne jedan ili više komada i da izazove povratni udarac.
- ▶ **Kada ponovo pokrećete testeru sa sečivom u predmetu obrade, centrirajte sečivo testere u zasek tako da zubi testere ne budu u materijalu.** Ako sečivo testere zapinje, može podići predmet obrade i izazvati povratni udarac kada se ponovo započne sečenje.
- ▶ **Održavajte sečiva testere čistim, oštrim i sa dovoljnom garniturom. Nikada nemojte koristiti izvitoperena sečiva testere ili sečiva testere sa napuklim ili slomljenim zupcima.** Oštra i pravilno podešena sečiva testere svode zapinjanje, zagušenje i povratne udarce na najmanju meru.

Upozorenja za postupak rukovanja stonom testerom

- ▶ **Isključite stonu testeru i izvucite kabl za napajanje iz utičnice prilikom uklanjanja uloška stola, promene sečiva testere ili podešavanja razdvojnog noža ili štitnika sečiva testere, kao i kada ostavljate mašinu bez nadzora.** Pomoću mera predostrožnosti će se izbeći nesreće.
- ▶ **Nemojte nikada ostavljati bez nadzora stonu testeru koja radi. Isključite je i ne napuštajte alat dok se potpuno ne zaustavi.** Testera koja radi bez nadzora je nekontrolisana opasnost.
- ▶ **Postavite stonu testeru na dobro osvetljenom i ravnom mestu gde možete da održavate dobar položaj nogu i ravnotežu. Treba da bude postavljena na mestu koje pruža dovoljno prostora za lako rukovanje veličinom vašeg predmeta obrade.** Skučena, mračna mesta i neravni klizavi podovi mogu dovesti do nesreća.
- ▶ **Često čistite i uklanjajte piljevinu ispod stola testere i/ili uređaja za skupljanje prašine.** Nakupljena piljevina je zapaljiva i može da se samozapali.
- ▶ **Stona testera mora da se pričvrsti.** Stona testera koja nije pravilno pričvršćena može da se pomeri ili prevrne.

- ▶ **Uklonite alate, otpatke drveta itd. od stola pre nego što uključite stonu testeru.** Rasejanost ili moguće zaglavljivanje može da bude opasno.
- ▶ **Uvek koristite sečiva testere pravilne veličine i oblika (dijamantski ili okrugli) sa nasadnim otvorima.** Sečiva testere koja ne odgovaraju potpornom hardveru testere će raditi van centra, što će dovesti do gubitka kontrole.
- ▶ **Nikada nemojte koristiti oštećene ili nepravilne načine potpore sečiva testere, poput prirubnica, podmetača sečiva testere, zavrtanja ili navrtki.** Ovi načini potpore su posebno dizajnirani za vašu testeru, za bezbedan rad i optimalni učinak.
- ▶ **Nemojte nikada stajati na stonoj testeri, nemojte je koristiti kao oslonac.** Može doći do ozbiljne povrede ako se alat prevrne ili ako se slučajno dodirne alat za sečenje.
- ▶ **Vodite računa da sečivo testere bude postavljeno tako da se okreće u pravilnom smeru. Nemojte koristiti tocila, žičane četke ili abrazivne točkove na stonoj testeri.** Nepravilno postavljanje sečiva testere ili upotreba dodatne opreme koja nije preporučena može da izazove ozbiljnu povredu.

Dodatne sigurnosne napomene

- ▶ **Prilikom montaže lista testere nosite zaštitne rukavice.** Postoji opasnost od povrede.
- ▶ **Nemojte upotrebljavati listove testera od HSS čelika.** Takvi listovi testere mogu lako da se slome.
- ▶ **Upotrebljavajte samo listove testere, koji odgovaraju karakteristikama koje su navedene u ovom uputstvu za rad, kao i na električnom alatu, i koji su prekontrolisani prema EN 847-1 i obeleženi na odgovarajući način.**
- ▶ **Električni alat nemojte nikada da koristite bez podloge za sto. Zamenite neispravnu podlogu za sto.** Ukoliko je podloga za sto neispravan, možete se povrediti na list testere.
- ▶ **Neka radni prostor uvek bude čist.** Mešanje materijala je posebno opasno. Prašina lakog metala može da se zapali i eksplodira.
- ▶ **Izaberite odgovarajući list testere za materijal koji želite da obrađujete.**
- ▶ **Upotrebljavajte samo listove testere koje je preporučio proizvođač ovog električnog alata i koji su pogodni za materijal koji želite da obrađujete.**
- ▶ **Predmet koji se obrađuje prevlačite preko lista testere isključivo dok list testere radi.** Inače postoji opasnost od povratnog udarca, kada list testere zakači u radnom komadu.

Simboli

Sledeći simboli mogu biti od značaja za upotrebu Vašeg električnog alata. Molimo da zapamtite simbole i njihovo značenje. Prava interpretacija simbola pomoći će Vam da bolje i sigurnije koristite električni alat.

Simboli i njihovo značenje



Rukama ne posežite u područje testere, dok električni alat radi. Pri kontaktu sa listom testere postoji opasnost od povreda.



Nosite zaštitnu masku za prašinu.



Nosite zaštitu za sluh. Uticaj buke može da dovede do gubitka sluha.



Nosite zaštitne naočare.

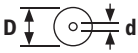

Obratite pažnju na dimenzije lista testere (prečnik lista testere **D**, prečnik otvora **d**). Prečnik otvora **d** mora bez zazora odgovarati vretenu alata. Ukoliko je neophodno korišćenje reduktora, obratite pažnju da dimenzije reduktora odgovaraju debljini osnovnog lista i prečniku otvora lista testere, kao i prečniku vretena alata. Koristite po mogućstvu reduktore koji su isporučeni zajedno sa listovima testere.

Prečnik lista testere **D** mora da odgovara podatku na simbolu.

Pogledajte „Dimenzije za kompatibilne listove testere“ u poglavlju „Tehnički podaci“.

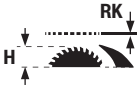

Obratite pažnju na debljinu radijalnog žleba **RK** kao i moguću maksimalnu visinu radnog komada **H**.

Pogledajte i poglavlje „Tehnički podaci“.

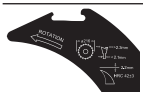

Prilikom zamene lista testere obratite pažnju na informacije na rascepnom klinu. U suprotnom, postoji opasnost da se rascepni klin zakači za radni komad.



D Prečnik lista testere

C Minimalna širina sečenja (debljina/ razmetanje zuba)

T Maksimalna debljina osnovnog lista

RK Debljina rascepnog klina

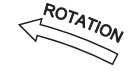

ROTATION Pravac presecanja zuba (pravac strelice na listu testere) mora da

Simboli i njihovo značenje

	se poklapa sa smerom strelice na rascepnom klinu Pogledajte i poglavlje „Tehnički podaci“.
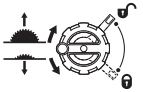	**Leva strana:** Prikazuje smer okretanja ručice za spuštanje (**transportna pozicija**) i podizanje (**radni položaj**) lista testere. **Desna strana:** Pokazuje položaj blokadne poluge za fiksiranje lista testere i pri podešavanju vertikalnog ugla iskošenja (list testere se može iskretati).
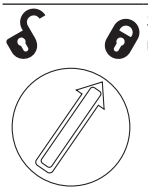	Smer okretanja za fiksiranje/otpuštanje umetka za sto
	Kliznim štapom nemojte dodirivati list testere.
CLAMPZONE	U tom prostoru mogu da budu pričvršćene stege na stolu za testerisanje.
CE	CE oznakom, proizvođač potvrđuje da je električni alat u skladu sa važećim EU smernicama.

Opis proizvoda i primene



Pročitajte sve bezbednosne napomene i uputstva. Propusti u poštovanju bezbednosnih napomena i uputstava mogu da prouzrokuju električni udar, požar i/ili teške povrede.

Vodite računa o slikama u prednjem delu upustva za rad.

Pravilna upotreba

Električni alat je predviđen, da kao stacionarni uređaj izvodi preseke po dužini i popreko sa pravim tokom presecanja u tvrdom i mekom drvetu kao i ivericama i pločama od vlakana. Pri tome su mogući horizontalni uglovi iskošenja –**30°** do +**30°**, kao i vertikalni uglovi iskošenja od **–2°** do **47°**.

Kod upotrebe odgovarajućih listova testere moguće je testerisanje aluminijumskih profila i plastike.

Prikazane komponente

Označavanje brojevima prikazanih komponenata odnosi se na prikaz električnog alata na grafičkoj stranici.

(1) Ugaoni graničnik
(2) Sto za testerisanje
(3) Zaštitni poklopac
(4) Usisni adapter na zaštitnom poklopcu
(5) Rascepni klin
(6) Umetak za sto
(7) Pokretni štap
(8) Dodatni paralelni graničnik (sklopivi)
(9) Ključ sa unutrašnjim šestougaonim urezom (5 mm/2,5 mm)
(10) Držač za čuvanje zaštitnog poklopca
(11) Ručka za pozicioniranje za podešavanje električnog alata (nije ručka za nošenje!)
(12) Otvori za montažu
(13) Skala za odstojanje lista testere od paralelnog graničnika
(14) Taster za uključivanje
(15) Sigurnosni poklopac
(16) Prekidač za isključivanje
(17) Graničnik za ugao iskošenja od 0° (vertikalni)
(18) Ručni točak za ugao iskošenja
(19) Blokadna poluga za podešavanje vertikalnog ugla iskošenja
(20) Ručica za podizanje i spuštanje lista testere
(21) Skala za ugao iskošenja (vertikalni)
(22) Graničnik za ugao iskošenja od 45° (vertikalni)
(23) Okasti ključ
(24) Okretno dugme za paralelni graničnik
(25) Zatezna drška za proširenje stola za testerisanje
(26) Vodeća šina paralelnog graničnika
(27) Paralelni graničnik
(28) List testere
(29) Profilna šina
(30) Leptir zavrtanj graničnika za dužinu
(31) Graničnik za dužinu
(32) Držač kabla
(33) Držač za čuvanje ugaonog graničnika
(34) Usisni adapter
(35) Izbacivač piljevine
(36) Stezna poluga rascepnog klina
(37) Pozicione čivije za rascepni klin
(38) Oznake stezne poluge / ploča za stezanje
(39) Blokadni zavrtanj umetka za sto
(40) Stezna poluga zaštitnog poklopca
(41) Vodeća osovinica zaštitnog poklopca
(42) Ručka za zaključavanje paralelnog graničnika
(43) Par pinova (desno, crni)
(44) Par pinova (desno, srebrni)
(45) Par pinova (levo, crni)
(46) Vodeća šina ugaonog graničnika

(47) Žleb vodice za ugaoni graničnik
(48) Nareckani zavrtanj profilne šine
(49) Poklopac izbacivača piljevine
(50) Rupa za hvatanje za podizanje umetka za sto
(51) Stezna navrtka
(52) Poluga za blokiranje vretena
(53) Zatezna prirubnica
(54) Prihvatna prirubnica
(55) Vreteno alata
(56) Uglomer (vertikalan)
(57) Točkić za fiksiranje za željeni ugao iskošenja (horizontalan)
(58) Uglomer (horizontalno) na ugaonom graničniku
(59) Pokazivač odstojanja
(60) Zavrtanj za uglomer (vertikalan)
(61) Zavrtnji sa unutrašnjim šestougaonim urezom (5 mm) napred za podešavanje paralelnosti lista testere
(62) Zavrtnji sa unutrašnjim šestougaonim urezom (5 mm) pozadi za podešavanje paralelnosti lista testere
(63) Zavrtanj za pokazivač odstojanja stola za testerisanje
(64) Zavrtnji za podešavanje umetne ploče
(65) Zavrtnji za podešavanje vodeće šine ugaonog graničnika
(66) Ručka za nošenje
(67) Žlebovi za zahvatanje

Tehnički podaci

Stona kružna testera		**GTS 70-216**	**GTS 70-216**
Kataloški broj		**3 601 M30 6..**	**3 601 M30 6B.**
Nominalna snaga	W	1850	1850
Broj obrtaja na prazno	min^{-1}	5500	5500
Ograničavanje struje pokretanja		●	●
Težina[A)]	kg	22,3	22,3
Klasa zaštite		⧈ / II	⧈ / II
Dimenzije			
Električni alat (uključujući elemente uređaja koji se skidaju)			
Širina x dubina x visina	mm	593 x 608 x 329	593 x 608 x 329
Radni komad			
Maksimalna moguća visina radnog komada **H**	mm	70	70
Rascepni klin			
Debljina **RK**	mm	2,2	2,2
Kompatibilni listovi testere			
Prečnik lista testere **D**	mm	216	216
Prečnik otvora **d**	mm	30	25,4
Maks. debljina osnovnog lista **T**	mm	< 2,1	< 2,1
Min. debljina/razmetanje zubaca **C**	mm	> 2,3	> 2,3

A) Sa zaštitnim poklopcem **(3)**, rascepnim klinom **(5)**, paralelnim graničnikom **(27)**, ugaonim graničnikom **(1)**, kliznim štapom **(7)**, bez voda za priključivanje na mrežu

Maksimalne dimenzije radnog komada: (videti „Maksimalne dimenzije radnog komada“, Strana 29)

Podaci važe za nominalne napone [U] od 230 V. Kod napona koji odstupaju i izvođenja specifičnih za zemlje ovi podaci mogu da variraju.

Vrednosti mogu da se razlikuju u zavisnosti od proizvoda i zavise od uslova upotrebe i uslova iz okoline. Dodatne informacije možete pogledati na adresi www.bosch-professional.com/wac.

Informacija o šumovima

Vrednosti emisije buke utvrđene u skladu sa **EN 62841-3-1**.

Nivo buke električnog alata klasifikovan pod A iznosi tipično: nivo zvučnog pritiska **90** dB(A); nivo zvučne snage **105** dB(A). Nesigurnost K = **3** dB.

Nosite zaštitu za sluh!

Nivo emisije buke naveden u ovim uputstvima je izmeren prema standardizovanom mernom postupku i može se koristiti za poređenje električnih alata jedan sa drugim. Pogodna je i za privremenu procenu emisije buke.

Navedena vrednost emisije buke odgovara osnovnoj upotrebi električnog alata. Ako se električni alat upotrebljava za druge namene, sa drugim upotrebljenim alatima ili ako se nedovoljno održava, može doći do odstupanja vrednosti emisije buke. Ovo može u značajnoj meri povećati emisiju buke tokom celokupnog perioda korišćenja.

Za tačnu procenu emisije buke trebalo bi uzeti u obzir i vreme u kojem je uređaj isključen ili u situaciji da radi, ali nije stvarno u upotrebi. Ovo može značajno redukovati emisiju buke tokom celokupnog perioda korišćenja.

Montaža

▶ **Izbegavajte nenameran start električnog alata. Za vreme montaže i kod svih radova na električnom alatu nesme mrežni utikač da je priključen na struju.**

Obim isporuke

Pre prvog puštanja u rad električnog alata proverite, da li su isporučeni svi dole navedeni delovi:

- Stona kružna testera sa montiranim listom testere **(28)** i rascepnim klinom **(5)**
- Ugaoni graničnik **(1)**
- Profilna šina **(29)**
- Graničnik za dužinu **(31)**
- Paralelni graničnik **(27)** sa sklopivim dodatnim paralelnim graničnikom **(8)**
- Zaštitni poklopac **(3)** sa usisnim adapterom **(4)**
- Šestougaoni ključ **(9)**
- Okasti ključ **(23)**
- Klizni štap **(7)**
- Umetak za sto **(6)**
- Usisni adapter **(34)**

Napomena: Proverite, da li električni alat eventualno ima oštećenja.
Pre daljeg korišćenja električnog alata, morate pažljivo da proverite da li zaštitni mehanizam ili blago oštećeni delovi besprekorno i adekvatno funkcionišu. Prekontrolišite, da li pokretni delovi funkcionišu besprekorno i ne zaglavljuju, ili da li su delovi oštećeni. Svi delovi moraju biti ispravno montirani i ispunjavati sve uslove, da bi obezbedili besprekoran rad.
Oštećeni uređaji zaštite i delovi moraju se stručno popraviti ili zameniti u priznatoj stručnoj radionici.

Dodatni alat potreban uz obim isporuke:

- Odvrtač za krstaste zavrtnje
- Ugaono granično merilo

Montaža pojedinačnih delova

- Izvadite sve isporučene delove oprezno iz ambalaže.
- Uklonite sav materijal za pakovanje električnog alata i isporučenog pribora.
- Pazite na to, da uklonite materijal za pakovanje ispod bloka motora.

Na samom kućištu su pričvršćeni sledeći elementi uređaja: klizni štap **(7)**, okasti ključ **(23)**, šestougaoni ključ **(9)**, paralelni graničnik **(27)** sa sklopivim dodatnim paralelnim graničnikom **(8)**, ugaoni graničnik **(1)**, profilna šina **(29)**, graničnik za dužinu **(31)**, zaštitni poklopac **(3)**, usisni adapter **(34)**.

- Kada vam je potreban neki od ovih elemenata uređaja, pažljivo ih izvadite iz depoa za čuvanje.

Pozicioniranje rascepnog klina (videti slike a1–a2)

Napomena: Ukoliko je potrebno, pre pozicioniranja očistite sve delove koje treba montirati.

- Ručicu **(20)** obrnite u smeru kretanja kazaljki na satu do graničnika, tako da se list testere **(28)** nalazi u najvišoj mogućoj poziciji iznad stola za testerisanje.
- Otpustite steznu polugu **(36)** u smeru kretanja kazaljki na satu dok ne pokazuje nagore.
- Rascepni klin **(5)** gurajte u smeru stezne poluge **(36)**, sve dok ne bude mogao da se vuče nagore.
- Rascepni klin vucite skroz nagore, tako da bude pozicioniran na sredini lista testere.
- Pustite da obe pozicione čivije **(37)** uđu u donje otvore na rascepnom klinu i ponovo čvrsto povucite steznu polugu **(36)**.
  Oznake **(38)** na ploči za stezanje i steznoj poluzi **(36)** moraju biti orijentisane kao što je prikazano.

Montaža umetka za sto (videti sliku b)

- Zakačite umetak za sto **(6)** u zadnje ispuste otvora za alat i pomerajte ga nadole.
- Pritisnite umetak za sto tako da se uglavi u otvor za alat.
- Okrenite blokadni zavrtanj **(39)** sa vrhom okastog ključa **(23)** do graničnika u položaj okretanja „Zaključavanje“.

Montaža zaštitnog poklopca (videti slike c1–c2)

Napomena: Montirajte zaštitni poklopac samo kada je rascepni klin montiran u najvišem položaju neposredno iznad sredine lista testere (videti sliku **a2**). Zaštitni poklopac nemojte da montirate kada se rascepni klin nalazi u najnižem položaju (status isporuke ili pozicija za rezanje žlebova) (videti sliku **a1**).

- Otpustite steznu polugu **(40)** i skinite zaštitni poklopac **(3)** iz držača **(10)**.
- Gurajte vodeće zavrtnje **(41)** unazad, u žleb na rascepnom klinu **(5)**.
- Zaštitni poklopac **(3)** pomerajte nadole, sve dok zaštita lista testere (gornja plastična šina) ne bude stajala **paralelno** površini stola za testerisanje **(2)**.
- Pritisnite steznu polugu **(40)** nagore. Stezna poluga mora da osetno i čujno uđe u ležište a zaštitni poklopac **(3)** treba da bude čvrsto i bezbedno montiran.

▶ **Pre svakog korišćenja proverite da li se zaštitni poklopac nesmetano pomera. Nemojte koristiti električni alat, ako se zaštitni poklopac ne pokreće slobodno i ne zatvori se odmah.**

Montaža paralelnog graničnika (videti sliku d)

Paralelni graničnik **(27)** se može pozicionirati bilo levo ili desno od lista testere na fiksnim tačkama. Za to služe tri para pinova **(43)**, **(44)**, **(45)**.

Par pinova	Boja	Položaj paralelnog graničnika (27)	Snaga rezanja	Skala (13)
(43)	crna	desno od lista testere	127–635 mm	dole, crna
(44)	srebrna	desno od lista testere	0–508 mm	gore, srebrna
(45)	crna	levo od lista testere	0–305 mm	dole, crna

– Uverite se da zatezna ručka **(25)** fiksira proširenje stola za testerisanje (zatezna ručka pritisnuta nadole).
– Otpustite ručku za zaključavanje **(42)** na paralelnom graničniku **(27)**.
– Pozicionirajte ureze na paralelnom graničniku **(27)** iznad jednog od tri para pinova **(43)**, **(44)**, **(45)**. Sklopivi dodatni paralelni graničnik **(8)** pri tome mora da bude okrenut na suprotnu stranu u odnosu na zaštitni poklopac **(3)**.
– Za fiksiranje paralelnog graničnika, pritisnite ručke za zaključavanje **(42)** sa obe strane.

Montaža ugaonog graničnika, profilne šine, graničnika za dužinu (videti slike e1–e3)

– Ubacite šinu **(46)** ugaonog graničnika **(1)** u jedan od predviđenih žlebova vođice **(47)** stola za testerisanje.

Radi boljeg postavljanja dugih radnih komada, ugaoni graničnik se može proširiti pomoću profilne šine **(29)**.

– Po potrebi, montirajte profilnu šinu **(29)** pomoću nareckanog zavrtanja **(48)** na ugaoni graničnik.

Za jednostavno testerisanje radnih komada iste dužine možete da koristite graničnik za dužinu **(31)**.

– Pomerite graničnik za dužinu **(31)** na profilnu šinu **(29)** i za zatezanje zavrnite leptir zavrtanj **(30)**.

Stacionarna ili fleksibilna montaža

▶ **Da bi se obezbedilo bezbedno rukovanje, morate pre upotrebe da montirate električni alat na ravnu i stabilnu radnu površinu (na primer radni sto).**

Montaža na radnu površinu (videti sliku f)

– Pričvrstite električni alat adekvatnim vijčanim spojem na radnu površinu. Za to služe otvori **(12)**.

ili

– Čvrsto stegnite nožice električnog alata za radnu površinu sa uobičajenim stegama.

Montaža na Bosch radni sto (videti sliku g)

Radni stolovi kompanije Bosch (npr. **GTA 571**) se zahvaljujući konstrukciji koja ima mehanizam sklapanja mogu jednostavno transportovati i brzo postaviti. Električni alat se može montirati bez alata.

▶ **Pročitajte sve upozoravajuće napomene i uputstva koja su priložena uz radni sto.** Propusti kod pridržavanja upozorenja i uputstava mogu imati za posledicu električni udar, požar i/ili teške povrede.

▶ **Postavite radni sto ispravno, pre nego što montirate električni alat.** Besprekorna montaža je važna da bi sprečili rizik od urušavanja.

– Montirajte električni alat u transportnom položaju na radni sto.

Za podešavanje električnog alata na radnom stolu koristite ručku za pozicioniranje **(11)**.

Usisavanje prašine/piljevine

Izbegavajte rad bez mera za smanjivanje prašine. Pogodan uređaj za usisavanje smanjuje nastanak velike količine prašine opasne po zdravlje. Pobrinite se da radno mesto bude dobro provetreno. Generalno koristite zaštitnu masku. Koristite po mogućnosti usisavanje prašine pogodno za materijal. Obratite pažnju na propise koji važe u vašoj zemlji za materijale koje treba obrađivati.

▶ **Izbegavajte sakupljanje prašine na radnom mestu.** Prašine se mogu lako zapaliti.

Zahtevi za usisivač		
Preporučeni nominalni prečnik creva	mm	**28**
Potrebni potpritisak[A)]	mbar hPa	≥ **140** ≥ **140**
Potrebna količina protoka[A)]	l/s m^3/h	≥ **23** ≥ **82,8**
Preporučena efikasnost filtera		Klasa prašine M[B)]

A) Vrednost snage na priključku za usisivač elekričnog alata
B) U skladu sa standardom IEC/EN 60335-2-69

Pridržavajte se uputstva za usisivač. Ako snaga usisavanja opadne, prekinite rad i otklonite uzrok.

Usisavanje prašine/piljevine može biti blokirano prašinom ili piljevinom ili lomljenim komadima od radnog komada.

– Isključite električni alat i izvucite mrežni utikač iz utičnice.
– Sačekajte dok se list testere u potpunosti ne zaustavi.
– Pronađite uzrok blokade i uklonite je.

▶ **Da biste izbegli opasnost od požara pri testerisanju aluminijuma, ispraznite kanal za izbacivanje piljevine i ne koristite usisavanje piljevine.**

Pražnjenje kanala za izbacivanje piljevine (videti sliku h)

Za uklanjanje komada odlomljenih sa radnog komada i većih strugotina, kanal za izbacivanje piljevine **(35)** može da se isprazni.

– Isključite električni alat i izvucite mrežni utikač iz utičnice.
– Sačekajte dok se list testere skroz ne zaustavi.
– Zakrenite poklopac **(49)** na stranu i izvadite izbacivač piljevine **(35)**.
– Istresite lomljene komade radnog komada i piljevinu.
– Zakrenite poklopac **(49)** ponovo na stranu i gurnite izbacivač piljevine **(35)** do kraja ispod lista testere **(28)**.

Spoljno usisavanje (videti sliku i)

Click&Clean priključak: Za usisavanje prašine i piljevine možete da priključite crevo usisivača na usisnom adapteru **(4)** zaštitnog poklopca **(3)** ili crevo usisivača zajedno sa usisnim adapterom **(34)** na izbacivač piljevine **(35)**.

– Povežite crevo usisivača (Ø 33 mm) sa usisnim adapterom **(4)** zaštitnog poklopca **(3)**.

ili

– Stavite usisni adapter **(34)** na izbacivač piljevine **(35)**.
– Povežite crevo usisivača (Ø 39 mm) sa usisnim adapterom **(34)**.

Usisivač mora biti pogodan za materijal koji treba obrađivati.

Koristite prilikom usisavanja posebno po zdravlje štetnih prašina, prašine koje izazivaju rak ili suvih prašina specijalan usisivač.

Zamena lista testere (videti slike j1–j4)

▶ **Izvucite pre svih radova na električnom alatu mrežni utikač iz utičnice.**

▶ **Prilikom montaže lista testere nosite zaštitne rukavice.** Postoji opasnost od povrede.

▶ **Koristite samo listove testere čija je maksimalno dozvoljena brzina veća od broja obrtaja u praznom hodu vašeg električnog alata.**

▶ **Upotrebljavajte samo listove testere, koji odgovaraju karakteristikama koje su navedene u ovom uputstvu za rad, kao i na električnom alatu, i koji su prekontrolisani prema EN 847-1 i obeleženi na odgovarajući način.**

▶ **Koristite samo listove testere koje je preporučio proizvođač ovog električnog alata i koji su prikladni za materijal koji želite da obrađujete.** Na taj način ćete izbeći pregrevanje vrhova zuba testere i topljenje materijala za obradu.

▶ **Nemojte upotrebljavati listove testera od HSS čelika.** Takvi listovi testere mogu lako da se slome.

Demontaža lista testere

– Otvorite steznu polugu **(40)** i skinite zaštitni poklopac **(3)** iz žleba na rascepnom klinu **(5)**.
– Okrenite blokadni zavrtanj **(39)** sa vrhom okastog ključa **(23)** do graničnika u položaj okretanja „Otključavanje“ i podignite umetak za sto **(6)** iz otvora za alat. Za lakše podizanje rupe za hvatanje **(50)**.
– Ručicu **(20)** obrnite u smeru kretanja kazaljke na satu do graničnika, tako da se list testere **(28)** nalazi u najvišoj mogućoj poziciji iznad stola za testerisanje.
– Okrećite zateznu navrtku **(51)** pomoću okastog ključa **(23)** i istovremeno pritiskajte zaustavnu polugu vretena **(52)**, dok ne ulegne.
– Držite polugu za blokadu vretena zategnutu i odvrnite zatezne navrtke suprotno od kazaljke na satu.
– Skinite zateznu prirubnicu **(53)**.
– Skinite list testere **(28)**.

Montaža lista testere

– Ukoliko je neophodno, pre ugradnje očistite sve delove koje treba montirati.
– Stavite novi list testere na zateznu prirubnicu **(55)** na vretenu alata **(54)**.

Napomena: Nemojte da upotrebljavate suviše male listove testere. Radijalni žleb između lista testere i rascepnog klina sme da iznosi najviše 3 – 8 mm.

▶ **Pri ugradnji obratite pažnju na to da se pravac presecanja zuba (pravac strelice na listu testere) poklapa sa smerom strelice na rascepnom klinu!**

– Postavite zateznu prirubnicu **(53)** i zateznu navrtku **(51)**.
– Okrećite zateznu navrtku **(51)** pomoću okastog ključa **(23)** i istovremeno pritiskajte zaustavnu polugu vretena **(52)**, dok ne ulegne.
– Stegnite čvrsto zateznu navrtku u smeru kretanja kazaljke na satu.
– Stavite umetak za sto **(6)** preko rascepnog klina **(5)** u otvor za alat. Okrenite blokadni zavrtanj **(39)** sa vrhom okastog ključa **(23)** do graničnika u položaj okretanja „Zaključavanje“.
– Ponovo montirajte zaštitni poklopac **(3)**.

Režim rada

▶ **Izvucite pre svih radova na električnom alatu mrežni utikač iz utičnice.**

Transportna i radna pozicija lista testere

Transportna pozicija

– Uklonite zaštitni poklopac **(3)**, uklonite umetak za sto **(6)** i pozicionirajte rascepni klin **(5)** u najnižem položaju. Ponovo umetnite umetak za sto **(6)**.
– Ručicu **(20)** obrćite suprotno od smera kretanja kazaljke na satu, dok se zupci lista testere **(28)** ne nađu ispod stola za testerisanje **(2)**.
– Pomerite vodeću šinu **(26)** sasvim unutra. Pritisnite zateznu dršku **(25)** nadole. Time je učvršćeno proširenje stola za testerisanje.

Radna pozicija

– Pozicionirajte rascepni klin **(5)** u najvišem položaju neposredno iznad sredine lista testere, ubacite podlogu za sto **(6)** i montirajte zaštitni poklopac **(3)**.
– Polugu **(20)** obrćite u pravcu obrtanja kazaljke na satu, dok se gornji zupci lista testere **(28)** ne nađu oko 3 – 6 mm iznad radnog komada.

Povećavanje stola za testerisanje

Dugi i teški radni komadi moraju se na slobodnom kraju podupreti ili osloniti.

Proširenje stola za testerisanje (videti sliku A)

Sto za testerisanje možete da proširite sa leve ili desne strane, tako što ćete vodeću šinu **(26)** pomerati ka spolja.

– Povucite zateznu dršku **(25)** za proširenje stola za testerisanje do kraja nagore.
– Pomerajte vodeću šinu **(26)** pomoću okretnog dugmeta **(24)** do željene širine nalevo ili nadesno.
– Pritisnite zateznu dršku **(25)** nadole. Time je učvršćeno proširenje stola za testerisanje.

Podešavanje vertikalnog i horizontalnog ugla iskošenja

Radi obezbeđivanja preciznih sečenja morate posle intenzivne upotrebe prekontrolisati osnovna podešavanja električnog alata i u datom slučaju podesiti.

Podešavanje vertikalnih uglova iskošenja (list testere) (videti sliku B)

Vertikalni ugao iskošenja može da se podešava u rasponu od **–2°** do **47°**.

Za brzo i precizno podešavanje vertikalnih standardnih uglova od 0° i 45° predviđeni su fabrički podešeni graničnici (**(17)**, **(22)**).

– Otpustite blokadnu polugu **(19)** okretanjem suprotno smeru kretanja kazaljke na satu.

Napomena: Kada se blokadna poluga potpuno otpusti, list testere se usled gravitacije pomera u položaj na oko 30°.

Vertikalni ugao iskošenja između 0° i 45°:

– Povucite ili pritisnite ručni točkić **(18)** duž kućišta dok pokazivač ugla **(56)** ne pokaže željeni vertikalni ugao iskošenja.
– Držite ručni točkić u ovom položaju i ponovo pritegnite blokadnu polugu **(19)**.

Vertikalni ugao iskošenja između –2° i 0°:

– Zakrenite graničnik **(17)** ka napred.
– Pritisnite ručni točkić **(18)** duž kućišta dok pokazivač ugla **(56)** ne pokaže željeni vertikalni ugao iskošenja.
– Držite ručni točkić u ovom položaju i ponovo pritegnite blokadnu polugu **(19)**.

Vertikalni ugao iskošenja između 45° i 47°:

– Zakrenite graničnik **(22)** ka napred.
– Povucite ručni točkić **(18)** duž kućišta dok pokazivač ugla **(56)** ne pokaže željeni vertikalni ugao iskošenja.
– Držite ručni točkić u ovom položaju i ponovo pritegnite blokadnu polugu **(19)**.

Graničnike (**(17)**, **(22)**) zakrenite automatski nazad u standardni položaj, čim za list testere ponovo bude podešen vertikalni ugao iskošenja između 0° i 45°.

Podešavanje horizontalnog ugla iskošenja (ugaoni graničnik) (videti sliku C)

Horizontalni ugao iskošenja može da se podešava u oblasti od **30°** (sa leve strane) do **30°** (sa desne strane).

– Otpustite točkić za fiksiranje **(57)**, ako je zavrnut.
– Obrćite ugaoni graničnik dok pokazivač ugla **(58)** ne prikaže željeni ugao kosog rezanja na skali.
– Ponovo zavrnite dršku za fiksiranje **(57)**.

Podešavanje paralelnog graničnika (videti sliku D)

Paralelni graničnik **(27)** se može pozicionirati bilo levo ili desno od lista testere na fiksnim tačkama. Za to služe tri para pinova **(43)**, **(44)**, **(45)**.

– Pozicionirajte paralelni graničnik **(27)** na željenu stranu lista testere (videti „Montaža paralelnog graničnika (videti sliku **d**)“, Strana 26).
– Podesite željeno odstojanje paralelnog graničnika u odnosu na list testere pomoću okretnog dugmeta **(24)**.

Desna ivica pokazivača odstojanja **(59)** pokazuje podešeno odstojanje.
Za položaj **(43)**, **(45)** važi donja, crna skala **(13)**.
Za položaj **(44)** važi gornja, srebrna skala **(13)**.

Podešavanje dodatnog paralelnog graničnika (videti sliku E)

– Preklopite dodatni paralelni graničnik **(8)** iznad paralelnog graničnika **(27)** na desnu stranu lista testere **(28)**.

Sklopivi dodatni paralelni graničnik **(8)** u zavisnosti od položaja ima različite funkcije:

– Graničnik za testerisanje uskih radnih komada i testerisanje vertikalnih uglova iskošenja, ako se dodatni paralelni graničnik nalazi na stolu za testerisanje **(2)**.
– Podloga radnog komada, ako se sto za testerisanje **(2)** širi za više od 50,8 mm.

Podešavanje rascepnog klina

Rascepni klin **(5)** sprečava da se list testere **(28)** zaglavi u rezu. Postoji inače opasnost povratnog udarca, ako list testere zaglavi u radnom komadu.

Pazite stoga uvek na to da se rascepni klin korektno podesi:

– Radijalni žleb između lista testere i rascepnog klina sme da iznosi najviše 3 – 8 mm.
– Debljina rascepnog klina mora biti manja od širine presecanja i veća od debljine osnovnog lista.
– Rascepni klin mora uvek da bude u jednoj liniji sa listom testere.
– Za normalno presecanje rascepni klin mora uvek biti u najvišoj mogućoj poziciji.

Podešavanje visine rascepnog klina (videti sliku F)

Za testerisanje žlebova morate podesiti visinu rascepnog klina.

- ▶ **Električni alat koristite za porubljivanje ili izradu žlebova samo sa odgovarajućim zaštitnim elementom (npr. zaštitnom haubom, potisnim češljem).**
- – Otvorite steznu polugu **(40)** i skinite zaštitni poklopac **(3)** iz žleba na rascepnom klinu **(5)**.
  Kako bi se zaštitna hauba zaštitila od oštećenja, deponujte je u predviđenom držaču **(10)** na kućištu (videti i sliku **Q**).
- – Ručicu **(20)** obrnite u smeru kretanja kazaljki na satu do graničnika, tako da se list testere **(28)** nalazi u najvišoj mogućoj poziciji iznad stola za testerisanje.
- – Otpustite steznu polugu **(36)** u smeru kretanja kazaljki na satu dok ne pokazuje nagore.
- – Rascepni klin skinite sa čivija **(37)** (steznu polugu **(36)** povucite malo ka spolja) i pomerajte rascepni klin **(5)** nadole do graničnika.
- – Pustite da obe čivije **(37)** uđu u gornje otvore na rascepnom klinu i ponovo čvrsto povucite steznu polugu **(36)**.
  Oznake **(38)** na stezaljci i steznoj poluzi **(36)** moraju biti orijentisane kao što je prikazano (videti i sliku **a2**).

Puštanje u rad

- ▶ **Obratite pažnju na napon mreže!** Napon strujnog izvora mora biti usaglašen sa podacima na tipskoj tablici električnog alata.

Uključivanje (videti sliku G1)

- – Zatvorite sigurnosni poklopac **(15)** nagore.
- – Za puštanje u rad pritisnite zeleni taster za uključivanje **(14)**.
- – Pustite da sigurnosni poklopac **(15)** ponovo padne nadole.

Isključivanje (videti sliku G2)

- – Pritisnite prekidač za isključivanje **(16)**.

Zaštita od preopterećenja

Električni alat je opremljen zaštitom od preopterećenja. Prilikom upotrebe u skladu sa odredbama električni alat ne može da se preopteretі. Ukoliko dođe do prekomernog opterećenja, električni alat se isključuje.

Za ponovno puštanje električnog alata u rad, izvršite sledeće korake:

- – Isključite električni alat (videti „Puštanje u rad“, Strana 29).
- – Uklonite radni komad.
- – Ponovo uključite električni alat.

Zaštita od neovlašćenog korišćenja (videti sliku G3)

Za zaštitu od neovlašćenog rukovanja, sigurnosni prekidač **(15)** možete da blokirate pomoću katanca.

- – Gurnite katanac kroz otvor sigurnosnog poklopca **(15)** i prekidač za isključivanja **(16)** i zatvorite ga.

Napomene za rad

Opšta upozorenja o testeri

- ▶ **Kod svih presecanja morate prvo obezbediti, da list testere nikada ne može dodirivati graničnike ili druge delove uređaja.**
- ▶ **Električni alat koristite za porubljivanje ili izradu žljebova samo sa odgovarajućim zaštitnim elementom (npr. zaštitnom haubom, potisnim češljem).**
- ▶ **Nemojte električni alat upotrebljavati za pravljenje proreza (na završnom žlebu predmeta koji se obrađuje).**

Čuvajte list testere od udarca i potresa. Ne izlažite list testere bočnom pritisku.

Klin za procep mora biti u ravni sa listom testere, da bi izbegli zaglavljivanje radnog komada.

Ne obrađujte izvijene radne komade. Radni komad mora uvek imati ravnu ivicu radi naleganja na paralelni graničnik.

Čuvajte uvek pokretni kliše na električnom alatu.

Pozicija rukovaoca (videti sliku H)

- ▶ **Nemojte nikada stajati neposredno u liniji sa sečivom testere. Svoje telo uvek postavite sa iste strane sečiva testere sa koje se nalazi graničnik.** Povratni udarac može da predmet obrade pokrene velikom brzinom ka bilo kome ko stoji ispred ili u liniji sa sečivom testere.
- – Držite podalje ruke, prste i šake od rotirajućeg lista testere.

Obratite pažnju pritom na sledeća uputstva:

- – Držite radni komad sigurno sa obe ruke i pritisnite ga čvrsto sa obe ruke na stolu za testerisanje.
- – Za uske radne komade i za sečenje vertikalnih uglova iskošenja, uvek upotrebljavajte isporučeni klizni štap **(7)**.

Maksimalne dimenzije radnog komada

vertikalni ugao iskošenja	maks. visina radnog komada [mm]
0°	**70**
45°	**49**

Testerisanje

Testerisanje pravih preseka

- – Podesite paralelni graničnik **(27)** na željenu širinu reza.
- – Postavite radni komad na sto za testerisanje ispred zaštitnog poklopca **(3)**.
- – Podignite ili spustite list testere pomoću ručice **(20)** dok se gornji zupci lista testere **(28)** ne nađu otprilike na 3–6 mm iznad radnog komada.
- – Uključite električni alat.
- – Presecite radni komad sa ravnomernim pomeranjem napred.
  Ako primenite preveliki pritisak, vrhovi lista testere mogu da se pregreju i radni komad može da se ošteti.
- – Isključite električni alat i sačekajte dok se list testere skroz ne zaustavi.

Testerisanje vertikalnih uglova iskošenja

– Podesite željeni vertikalni ugao iskošenja lista testere. Kada je list testere nagnut nalevo, paralelni graničnik **(27)** mora da bude desno od lista testere.
– Pratite radne korake prema: (videti „Testerisanje pravih preseka“, Strana 29)

Rezanje sa horizontalnim uglom iskošenja (videti sliku I)

– Podesite željeni horizontalni ugao iskošenja na ugaonom graničniku **(1)**.
– Postavite radni komad na profilnu šinu **(29)**. Profilna šina ne sme da se nalazi na liniji sečenja. U tom slučaju otpustite nareckanu navrtku **(48)** i pomerite graničnik.
– Podignite ili spustite list testere pomoću ručice **(20)** dok se gornji zupci lista testere **(28)** ne nađu oko 3–6 mm iznad radnog komada.
– Uključite električni alat.
– Jednom rukom radni komad pritiskajte prema profilnoj šini **(29)** a drugom rukom ugaoni graničnik lagano pomerajte na točkić za fiksiranje **(57)** u žlebu vođice **(47)** prema napred.
– Isključite električni alat i sačekajte dok se list testere skroz ne zaustavi.

Za jednostavno testerisanje radnih komada iste dužine možete da koristite graničnik za dužinu **(31)**.

– Otpustite leptir zavrtanj **(30)** i podesite graničnik za dužinu **(31)** na željenu dužinu radnog komada.
– Ponovo čvrsto zategnite leptir zavrtanj **(30)**.

Provera i podešavanje osnovnih podešavanja

Radi obezbeđivanja preciznih sečenja morate posle intenzivne upotrebe prekontrolisati osnovna podešavanja električnog alata i u datom slučaju podesiti.
Za to Vam je potrebno iskustvo i odgovarajući specijalni alat.

Bosch-servis izvodi ovaj posao brzo i pouzdano.

Podešavanje graničnika za vertikalne standardne uglove iskošenja 0°/45°

– Dovedite električni alat u radni položaj.
– Podesite vertikalan ugao iskošenja lista testere od 0°.
– Uklonite zaštitni poklopac **(3)**.

Provera (videti sliku J1)

– Postavite uglomer na 90° i stavite ga na sto za testerisanje **(2)**.

Krak uglomera mora da bude u ravni sa listom testere **(28)** na celoj dužini.

Podešavanje (videti sliku J2)

– Otpustite kontra navrtku graničnog zavrtnja **(17)** pomoću standardnog okastog ili viljuškastog ključa.
– Otpustite blokadnu polugu **(19)**.
– Pomerite ručni točkić **(18)** do graničnog zavrtnja **(17)** i okrećite granični zavrtanj ka unutra ili ka spolja dok krak ugaonog graničnog merila ne bude celom dužinom u ravni sa listom testere.
– Držite ručni točkić u ovom položaju i ponovo pritegnite blokadnu polugu **(19)**.
– Ponovo pritegnite kontra navrtku graničnog zavrtnja **(17)**.

Ako pokazivač ugla **(56)** posle podešavanja nije u liniji sa oznakom 0° skale **(21)**, otpustite zavrtanj **(60)** pomoću standardnog krstastog odvrtača i poravnajte pokazivač ugla duž oznake za 0°.

Ponovite odgovarajuće navedene radne korake za vertikalni ugao iskošenja 45° (otpuštanje kontra navrtke; podešavanje graničnog zavrtnja **(22)**). Pokazivač ugla **(56)** pri tom ne sme ponovo da se pomeri.

Paralelnost lista testere u odnosu na žlebove vođice ugaonog graničnika (videti sliku K)

– Dovedite električni alat u radni položaj.
– Uklonite zaštitni poklopac **(3)**.

Provera

– Olovkom označite prvi levi zub testere koji se može videti na zadnjoj strani iznad podloge za sto.
– Uglomer podesite na 90° i postavite ga na ivicu žleba vođice **(47)**.
– Pomerajte krak uglomera dok ne dodirne označeni zub testere i pročitajte rastojanje između lista testere i žleba vođice.
– Okrenite list testere tako da označeni zub stoji napred iznad podloge za sto.
– Pomerite uglomer uglova duž žleba vođice do označenog zuba testere.
– Izmerite ponovo rastojanje između lista testere i žleba vođice.

Oba izmerena rastojanja moraju biti identična.

Podešavanje

– Otpustite zavrtnje sa unutrašnjim šestougonim urezom **(61)** sa prednje strane ispod stola za testerisanje i zavrtnje sa unutrašnjim šestougaonim urezom **(62)** sa zadnje strane ispod stola za testerisanje pomoću isporučenog šestougaonog ključa **(9)**.
– Pažljivo pomerajte list testere dok se ne bude paralelan sa žlebom vođice **(47)**.
– Ponovo pritegnite sve zavrtnje **(61)** i **(62)**.

Podešavanje paralelnog graničnika – par pinova (44) srebrni, desno (videti sliku L)

Pre podešavanja paralelnog graničnika **(27)** prvo morate da podesite graničnike **(17)**/**(22)** za vertikalne standardne uglove iskošenja i osigurate da list testere **(28)** bude paralelan sa žlebovima vođice **(47)** ugaonog graničnika.
(videti „Podešavanje graničnika za vertikalne standardne uglove iskošenja 0°/45°“, Strana 30)
(videti „Paralelnost lista testere u odnosu na žlebove vođice ugaonog graničnika (videti sliku **K**)“, Strana 30)

– Otpustite ručke za zaključavanje **(42)** na paralelnom graničniku **(27)** i ostavite paralelni graničnik tokom celokupnog usmeravanja da bude pokretljiv.
– Pozicionirajte ureze na paralelnom graničniku **(27)** iznad para pinova **(44)** (srebrni). Sklopivi dodatni paralelni

graničnik **(8)** pri tome mora da bude okrenut na suprotnu stranu u odnosu na zaštitni poklopac **(3)**.
- Uklonite zaštitni poklopac **(3)**.
- Povucite zateznu ručku **(25)** za proširenje stola za testerisanje skroz nagore i pomerite paralelni graničnik **(27)** tako da dodiruje list testere **(28)**.

Provera
Paralelni graničnik **(27)** list testere mora da dodirne celom dužinom.

Podešavanje
- Otpustite srebrne zavrtnje para pinova **(44)** sa isporučenim šestougaonim ključem **(9)** samo toliko da pinovi mogu slobodno da se pomeraju.
- Pomerite par pinova **(44)** sa paralelnim graničnikom **(27)** za otprilike 3 mm nadesno.
- Pomoću okretnog točka **(24)** na gornjoj, srebrnoj skali **(13)** podesite odstojanje paralelnog graničnika od lista testere od 0 mm.
- Pritisnite zateznu dršku **(25)** za proširenje stola za testerisanje nadole.
- Pomerite par pinova **(44)** sa paralelnim graničnikom **(27)** nalevo, tako da paralelni graničnik celom dužinom dodiruje list testere.
- Pažljivo zavrnite srebrne zavrtnje para pinova **(44)** sa isporučenim šestougaonim ključem **(9)**.
- Za fiksiranje paralelnog graničnika, pritisnite ručke za zaključavanje **(42)** sa obe strane.
- Uverite se nakon da paralelni graničnik nakon pritezanja i dalje celom dužinom dodiruje list testere.

Potom proverite crne parove pinova **(43)** i **(45)**.

Podešavanje paralelnog graničnika – par pinova (43) crni, desno (videti sliku M)

Pre podešavanja para pinova **(43)** prvo morate pravilno da podesite par pinova **(44)** (srebrni, desno).
(videti „Podešavanje paralelnog graničnika – par pinova **(44)** srebrni, desno (videti sliku **L**)“, Strana 30)
- Otpustite ručku za zaključavanje **(42)** na paralelnom graničniku **(27)** i skinite paralelni graničnik sa para pinova **(44)**.
- Otpustite crne zavrtnje para pinova **(43)** sa isporučenim šestougaonim ključem **(9)** samo toliko da pinovi mogu slobodno da se pomeraju.
- Držite ispuste okastog ključa **(23)** na prednje pinove **(44)**/**(43)**.
- Pomerajte crni pin **(43)** sve dok oba pina (srebrni **(44)** i crni **(43)**) ne ulaze u odgovarajući ispust okastog ključa.
- Ponovite ove korake sa zadnjim pinovima **(44)**/**(43)**.

Podešavanje paralelnog graničnika – par pinova (45) crni, levo

Pre podešavanja paralelnog graničnika **(27)** prvo morate da podesite graničnike **(17)**/**(22)** za vertikalne standardne uglove iskošenja i osigurate da list testere **(28)** bude paralelan sa žlebovima vođice **(47)** ugaonog graničnika.
(videti „Podešavanje graničnika za vertikalne standardne uglove iskošenja 0°/45°“, Strana 30)
(videti „Paralelnost lista testere u odnosu na žlebove vođice ugaonog graničnika (videti sliku **K**)“, Strana 30)
- Otpustite ručke za zaključavanje **(42)** na paralelnom graničniku **(27)** i ostavite paralelni graničnik tokom celokupnog usmeravanja da bude pokretljiv.
- Pozicionirajte ureze na paralelnom graničniku **(27)** iznad para pinova **(45)** (crni). Sklopivi dodatni paralelni graničnik **(8)** pri tome mora da bude okrenut na suprotnu stranu u odnosu na zaštitni poklopac **(3)**.
- Uklonite zaštitni poklopac **(3)**.
- Povucite zateznu ručku **(25)** za proširenje stola za testerisanje skroz nagore i pomerite paralelni graničnik **(27)** tako da dodiruje list testere **(28)**.

Provera
Paralelni graničnik **(27)** list testere mora da dodirne celom dužinom.

Podešavanje
- Otpustite crne zavrtnje para pinova **(45)** sa isporučenim šestougaonim ključem **(9)** samo toliko da pinovi mogu slobodno da se pomeraju.
- Pomerite par pinova **(45)** sa paralelnim graničnikom **(27)** nadesno, tako da paralelni graničnik celom dužinom dodiruje list testere.
- Pažljivo zavrnite crne zavrtnje para pinova **(45)** sa isporučenim šestougaonim ključem **(9)**.
- Za fiksiranje paralelnog graničnika, pritisnite ručke za zaključavanje **(42)** sa obe strane.
- Uverite se nakon da paralelni graničnik nakon pritezanja i dalje celom dužinom dodiruje list testere.

Podešavanje pokazivača rastojanja stola za testerisanje (videti sliku N)
- Otpustite ručke za zaključavanje **(42)** na paralelnom graničniku **(27)** i ostavite paralelni graničnik tokom celokupnog usmeravanja da bude pokretljiv.
- Pozicionirajte ureze na paralelnom graničniku **(27)** iznad para pinova **(44)** (srebrni). Sklopivi dodatni paralelni graničnik **(8)** pri tome mora da bude okrenut na suprotnu stranu u odnosu na zaštitni poklopac **(3)**.
- Uklonite zaštitni poklopac **(3)**.
- Povucite zateznu ručku **(25)** za proširenje stola za testerisanje skroz nagore i pomerite paralelni graničnik **(27)** tako da dodiruje list testere **(28)**.
- Otpustite zavrtnje **(63)** pomoću krstastog odvrtača i pokazivač rastojanja **(59)** usmerite duž oznake za 0 na skali **(13)**.
- Ponovo pritegnite zavrtnje **(63)**.

Podešavanje nivoa podloge za sto (videti sliku O)

Provera
Prednja strana podloge za sto **(6)** mora da bude u nivou ili malo ispod stola za testerisanje, zadnja strana mora da bude u nivou ili malo iznad stola za testerisanje.

Podešavanje
- Pomoću šestougaonog ključa **(9)** podesite pravilan nivo četiri zavrtnja za podešavanje **(64)**.

Podešavanje zazora vodeće šine ugaonog graničnika (videti sliku P)

Nakon intenzivne upotrebe, zazor vodeće šine **(46)** ugaonog graničnika u žlebu vođice **(47)** može da bude prevelik.

– Ponovo pritegnite zavrtnje za podešavanje **(65)** vodeće šine **(46)**.

Čuvanje i transport

Čuvanje elemenata uređaja (videti sliku Q)

Za čuvanje električni alat pruža mogućnost da određene elemente uređaja sigurno pričvrstite.

– Sve labave elemente uređaja postavite u njihove držače na kućištu (videti sledeću tabelu).

Element uređaja	Čuvanje
Zaštitni poklopac **(3)**	Držač **(10)**; stezanje pomoću stezne poluge **(40)**
Ugaoni graničnik **(1)**	Držač **(33)**
Usisni adapter **(34)**	Videti sliku **Q**
Okasti ključ **(23)**	Videti sliku **Q**
Šestougaoni ključ **(9)**	Videti sliku **Q**
Klizni štap **(7)**	Zakačiti u držač između paralelnog graničnika **(27)** i dodatnog paralelnog graničnika **(8)**
Paralelni graničnik **(27)**	Okrenuti; pozicionirati odozdo u vodeću šinu **(26)** iznad para pinova **(43)** i blokirati ručicu za zaključavanje **(42)**

Nošenje električnog alata (videti sliku R)

Pre transporta električnog alata, morate preduzeti sledeće korake:

– Postavite električni alat u transportnu poziciju(videti „Transportna pozicija“, Strana 27).
– Uklonite sve delove pribora, koji se ne mogu čvrsto montirati na električni alat.
Stavite nekorišćene listove testere za transport, ako je moguće, u jednu zatvorenu kutiju.
– Gurnite vodeću šinu **(26)** sasvim unutra i pritisnite zateznu dršku **(25)** nadole da biste je fiksirali.
– Mrežni kabl namotajte oko držača kabla **(32)**.
– Za podizanje ili transport koristite ručku za nošenje **(66)** ili žlebove za hvatanje **(67)**. **Nemojte** koristiti ručke za pozicioniranje **(11)**.

▶ **Upotrebljavajte pri transportu električnog alata samo transportne uređaje a nikada zaštitne uređaje.**

Održavanje i servis

Održavanje i čišćenje

▶ **Izvucite pre svih radova na električnom alatu mrežni utikač iz utičnice.**

▶ **Održavajte električni alat i proreze za ventilaciju čistima da biste radili dobro i bezbedno.**

Ako je neophodna zamena priključnog voda, onda to mora da izvede **Bosch** ili ovlašćena servisna služba za **Bosch** električne alate, kako biste izbegli ugrožavanje bezbednosti.

Čišćenje

Uklonite posle svakog rada prašinu i piljevinu izduvavanjem sa komprimovanim vazduhom ili sa nekom četkicom.

Podmazivanje električnog alata



Pri potrebi nauljite električni alat na prikazanim mestima (videti sliku **S**).
Stručni Bosch korisnički servis izvodi ove radove brzo i pouzdano.

▶ **Uklanjajte maziva i sredstva za čišćenje prema zaštiti čovekove okoline. Obratite pažnju na zakonske propise.**

Mere za smanjivanje buke

Mere proizvođača:

– Lagani start
– Isporuka sa specijalnim listom testere razvijenim za smanjivanje buke

Mere korisnika:

– Montaža bez mnogo vibracija nestabilne radne površine
– Korišćenje listova testere sa funkcijama smanjivanja buke
– Redovno čišćenje lista testere i električnog alata

Služba za korisnike i saveti za upotrebu



https://www.bosch-pt.com/serviceaddresses

Srpski

Tel.: +381 11 644 8546

Molimo da kod svih pitanja i naručivanja rezervnih delova neizostavno navedete broj artikla sa 10 brojčanih mesta prema tipskoj pločici proizvoda.

Uklanjanje đubreta

Električni alati, pribor i pakovanja treba reciklirati na ekološki prihvatljiv način.



Ne bacajte električni alat u kućni otpad!

Samo za EU-zemlje:

Električni i elektronski uređaji koji više ne mogu da se koriste moraju da se skupljaju zasebno i odlože u otpad u skladu sa ekološkim propisima. Koristite naznačene sisteme za sakupljanje. Zbog mogućih opasnih materija koji se nalaze u uređaju, nepravilno odlaganje u otpad može da bude opasno za okolinu i zdravlje.

Garancija proizvođača

https://www.bosch-pt.com/guarantee/202601



GTA 571
0 601 B22 800



GTA 50 W
0 601 B57 000



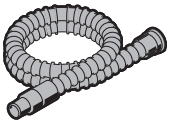

Ø 28 mm:
2 608 000 772 (3.2 m)



GAS 18V-12 MC

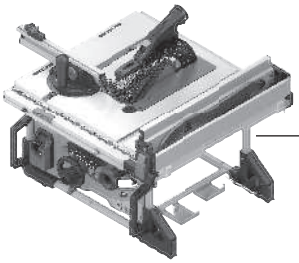

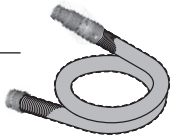

Ø 28 mm:
2 608 000 885 (4 m)



GAS 12-40 MA



GAS 35 M AFC

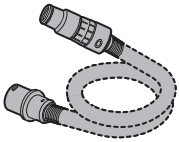

Ø 35 mm:
2 608 000 565 (5 m)



Ø 35 mm:
2 608 000 566 (5 m)



GAS 55 M AFC

Servicekontakte
Service Contacts
Contacts de Service
Contactos de Servicio
Контакты сервисных центров

https://www.bosch-pt.com/serviceaddresses

Garantiebedingungen
Guarantee Conditions
Conditions de Garantie
Condiciones de Garantía
Условия гарантии

https://www.bosch-pt.com/guarantee/202601